SMARC EDGE CONNECTOR

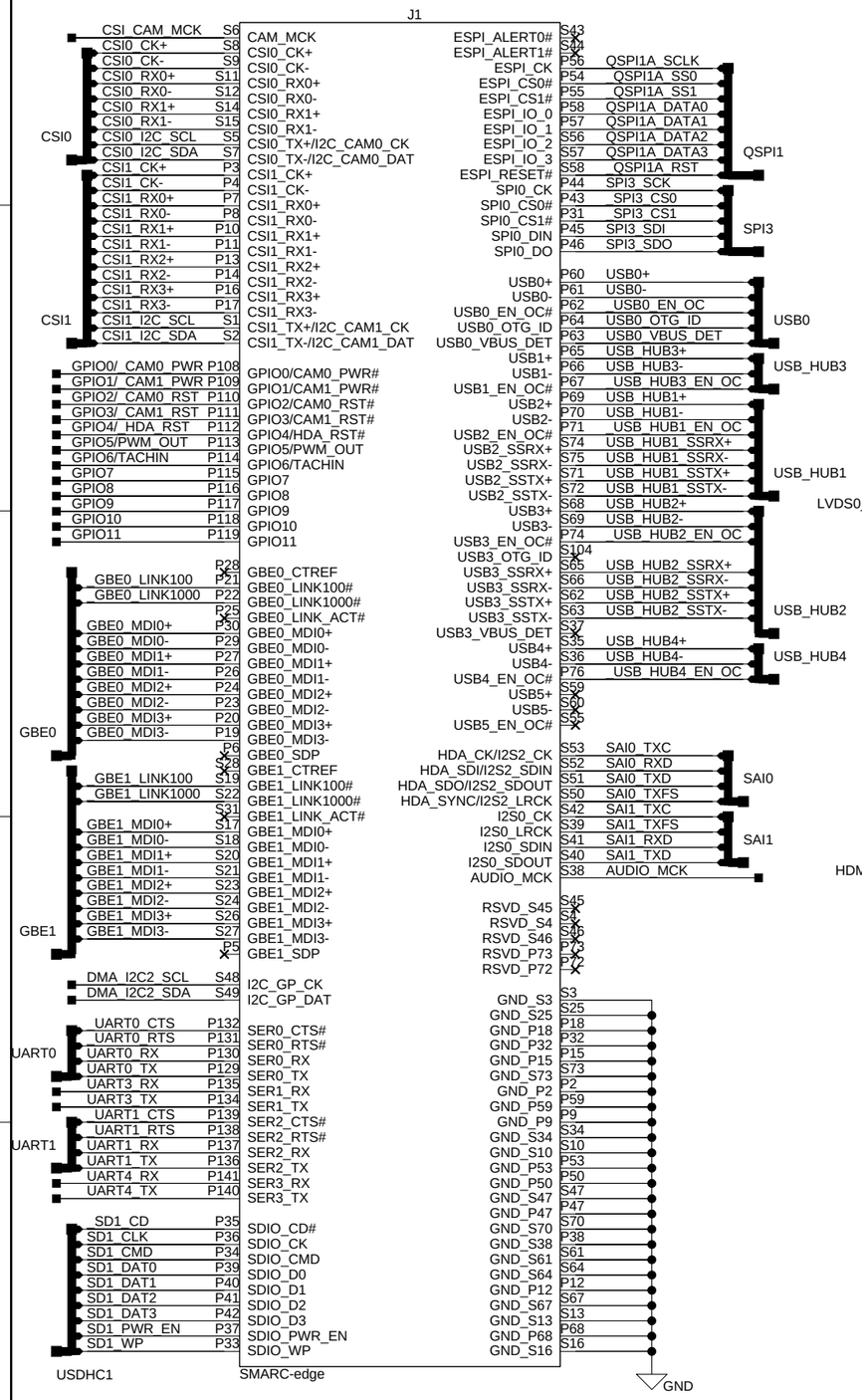

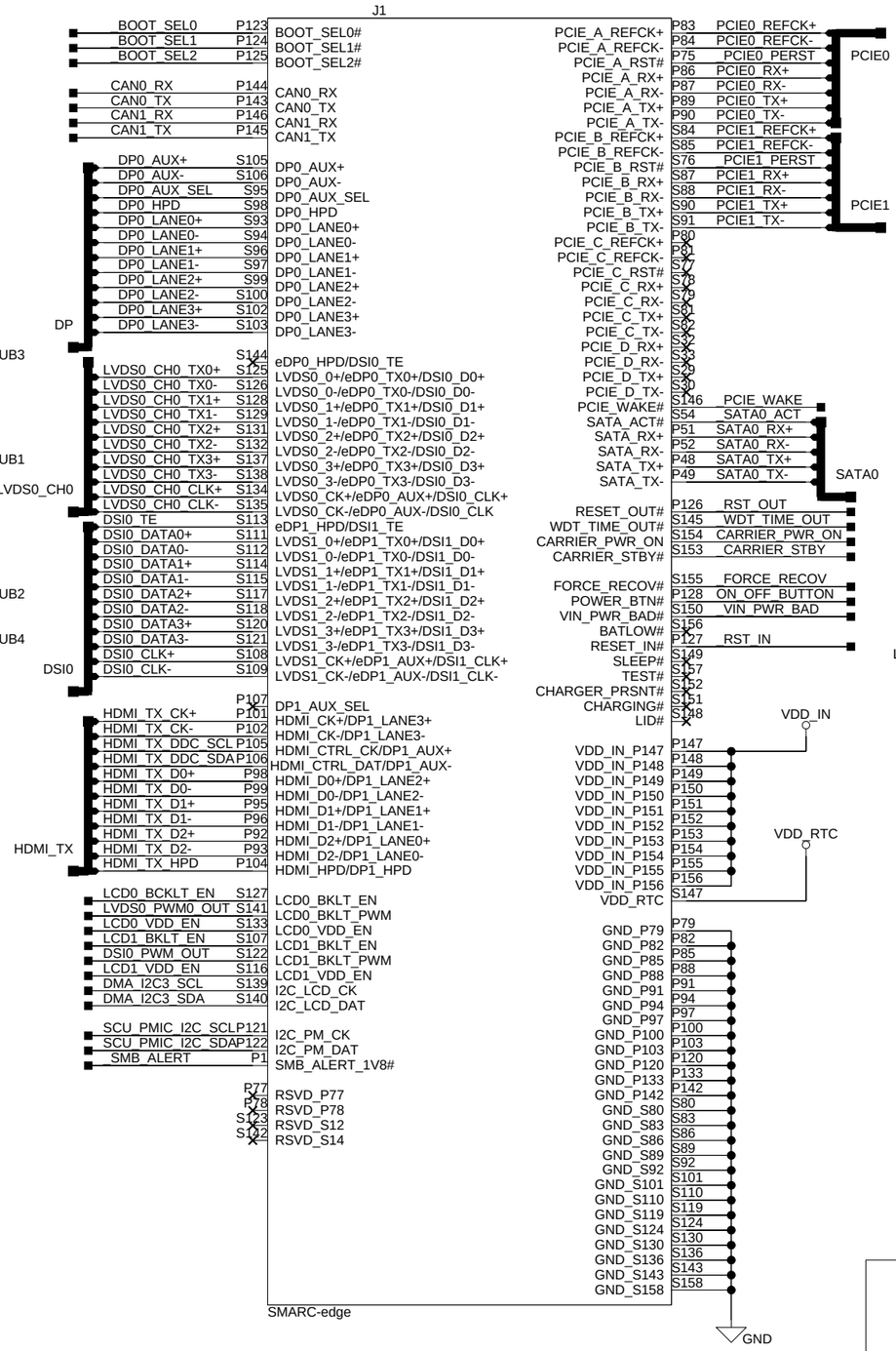

AUX CONNECTOR

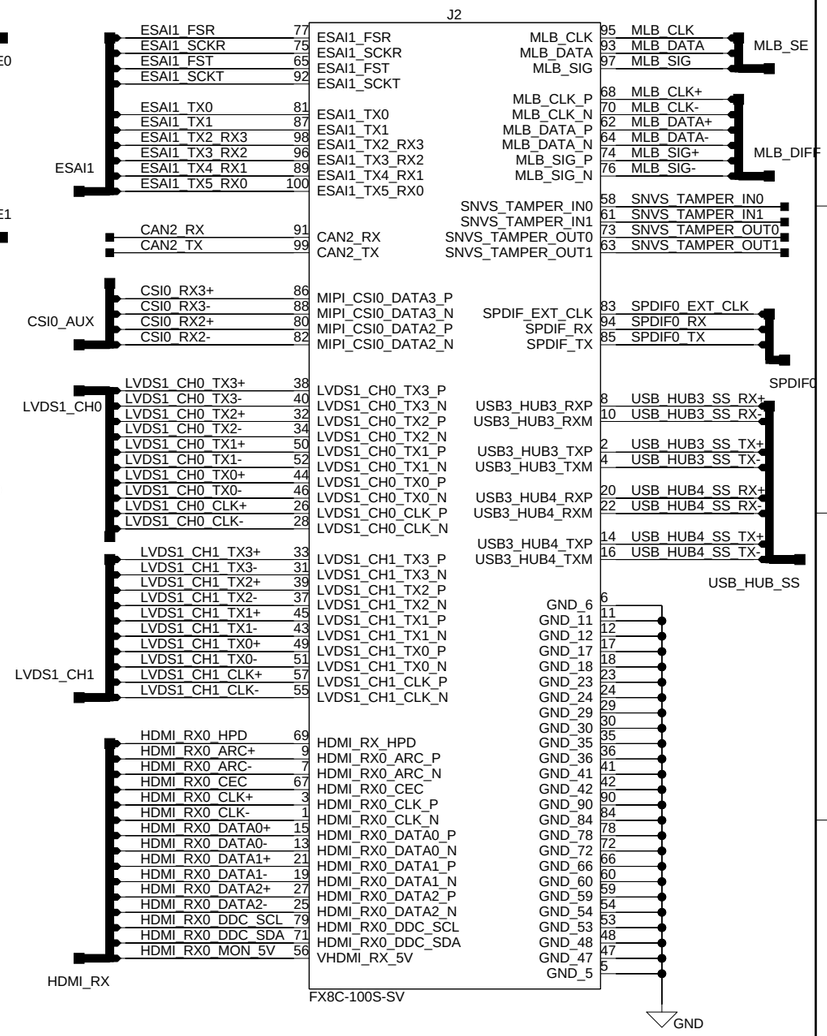

uSD SOCKET

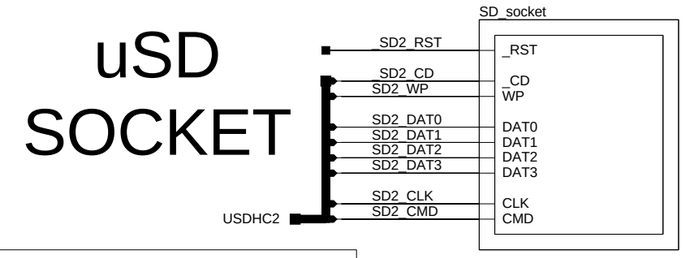

JTAG

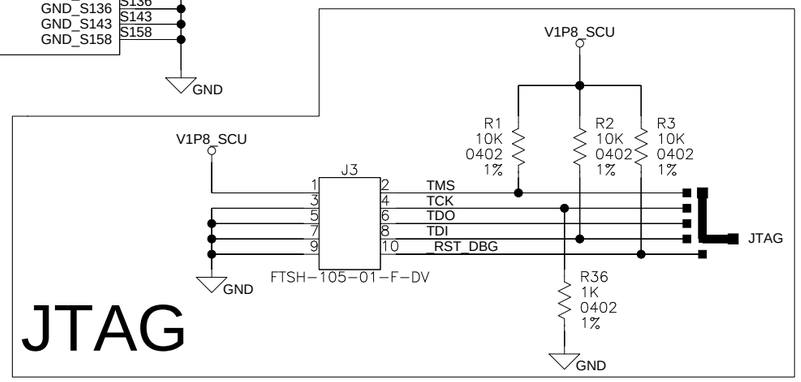

Questo disegno e' proprieta' di Ideas & Motion s.r.l. e non puo' essere riprodotto o trasmesso a terzi senza previa autorizzazione.
This drawing is a proprietary document of Ideas & Motion s.r.l. and must not be copied or released to third parties without authorization.

Disegno eseguito su CAD. Non sono ammesse modifiche manuali.
CAD drawing. Free hand changes are not permitted.

Version:	1.0
Date:	DD/MM/YYYY
Sheet Size:	A3
Sheet:	1 / 36
Page Title:	Connector
Project:	iMX8SOM
Drawn by:	Draftman
Design by:	L. Giraudi
Checked:	Reviewer

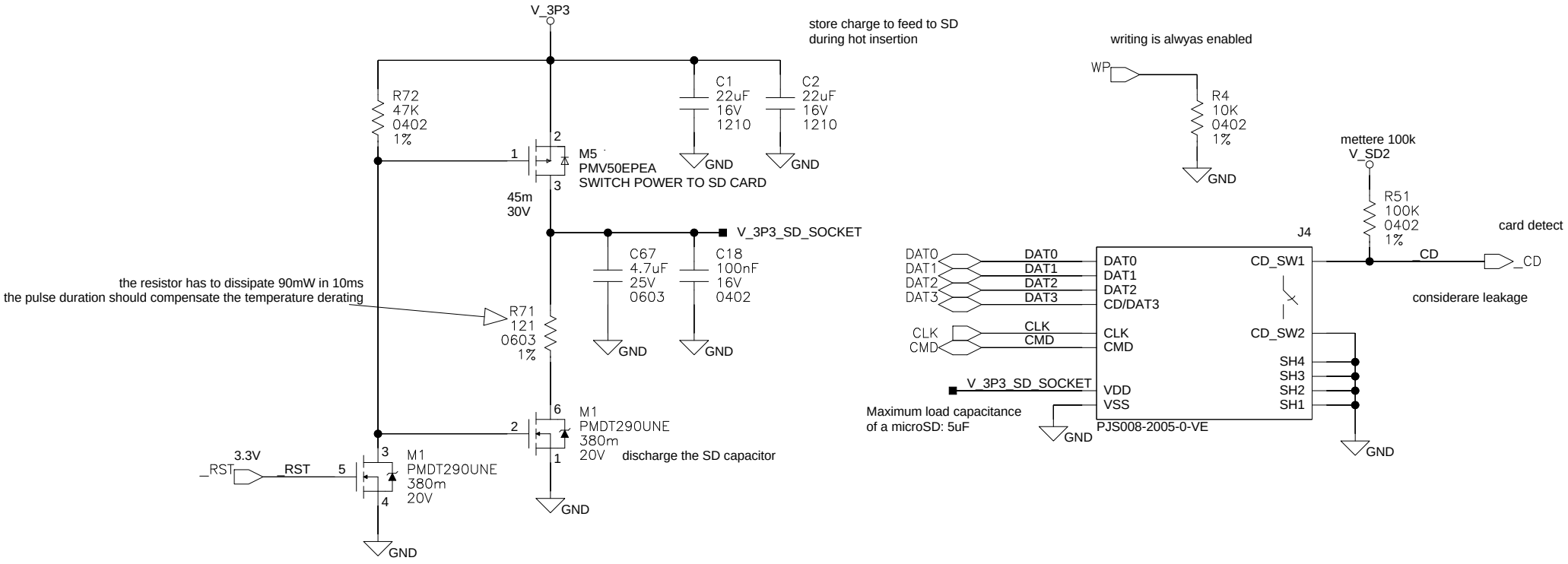

Version:	1.0
Date:	DD/MM/YYYY
Sheet Size:	A4
Sheet:	2 / 36
Page Title:	SD_socket
Project:	iMX8SOM
Drawn by:	Draftman
Design by:	L. Giraudi
Checked:	Reviewer

Questo disegno e' proprieta' di Ideas & Motion s.r.l. e non puo' essere riprodotto o trasmesso a terzi senza previa autorizzazione.
This drawing is a proprietary document of Ideas & Motion s.r.l. and must not be copied or released to third parties without authorization.

Disegno eseguito su CAD. Non sono ammesse modifiche manuali.
CAD drawing. Free hand changes are not permitted.

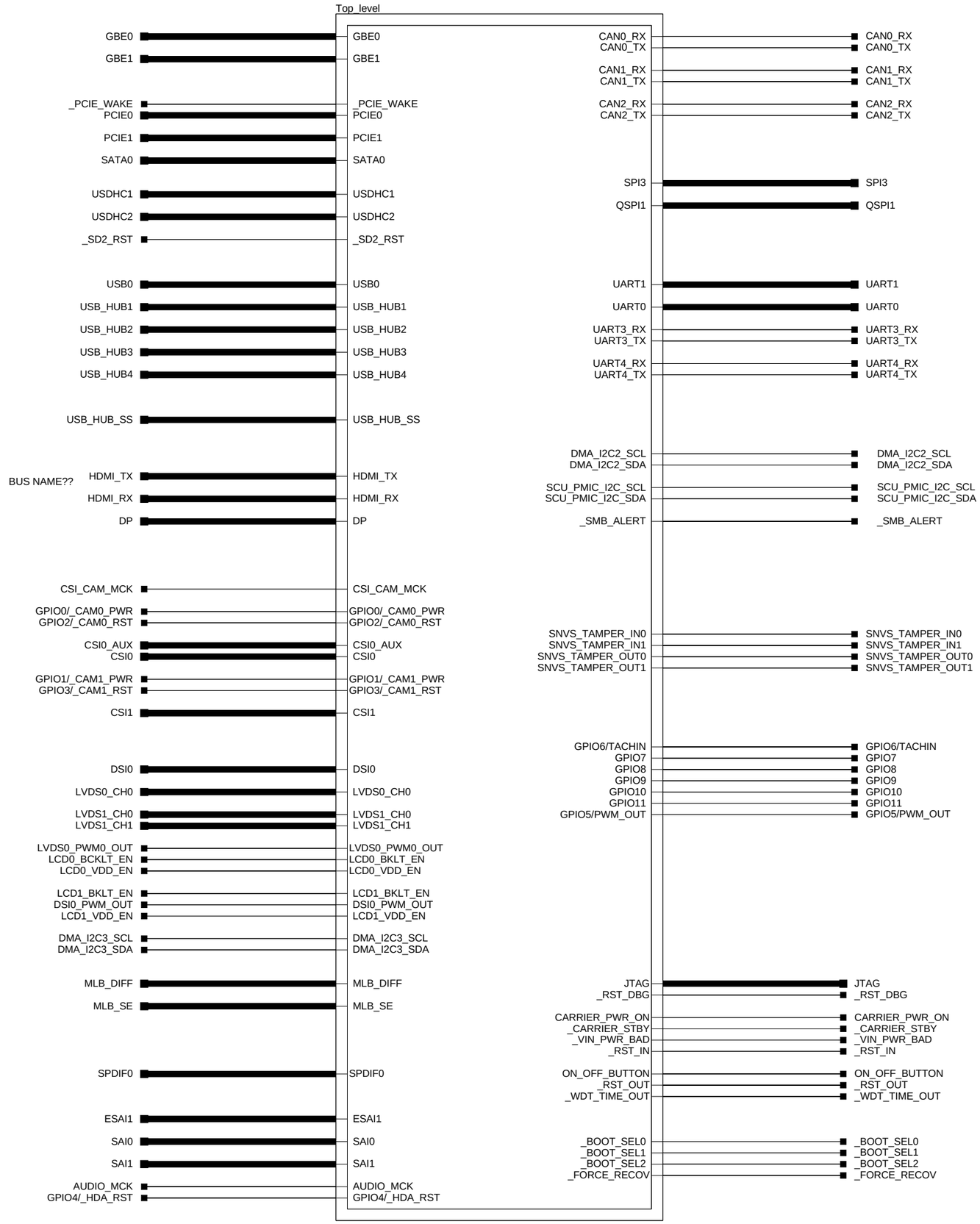

Questo disegno e' proprieta' di Ideas & Motion s.r.l. e non puo' essere riprodotto o trasmesso a terzi senza previa autorizzazione.
This drawing is a proprietary document of Ideas & Motion s.r.l. and must not be copied or released to third parties without authorization.

Disegno eseguito su CAD. Non sono ammesse modifiche manuali.
CAD drawing. Free hand changes are not permitted.

Version:	1.0
Date:	DD/MM/YYYY
Sheet Size:	A3
Sheet:	3 / 36
Page Title:	Connector
Project:	iMX8SOM
Drawn by:	Draftman
Design by:	L. Giraudi
Checked:	Reviewer

High Speed General Purpose

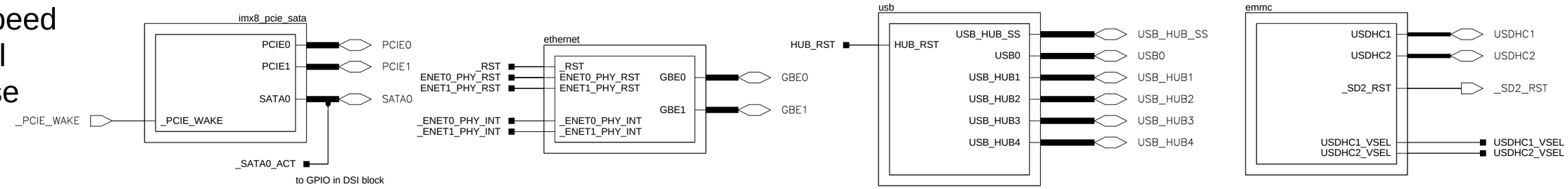

Media Interfaces

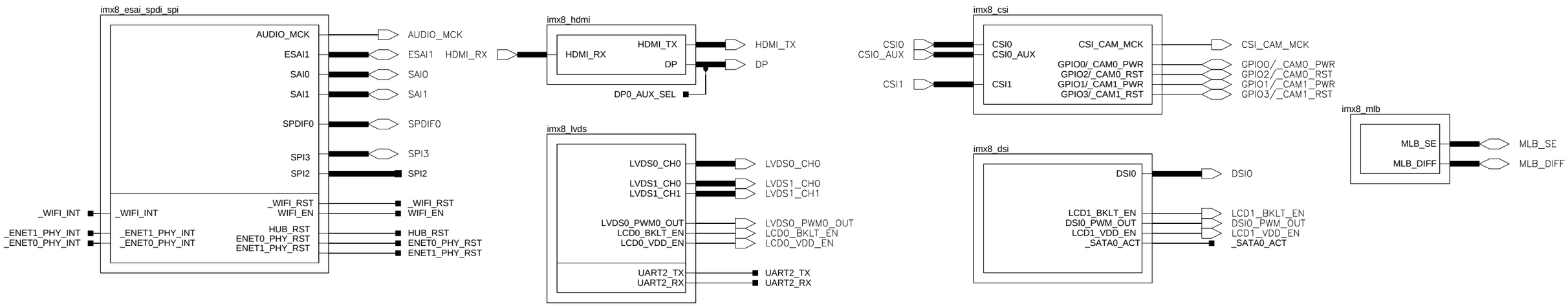

Low Speed Interfaces

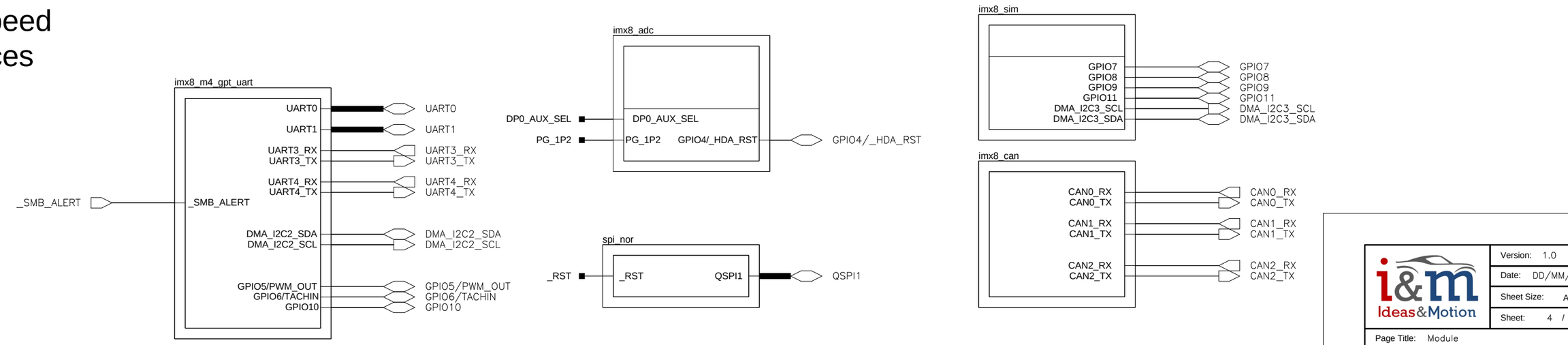

Version:	1.0
Date:	DD/MM/YYYY
Sheet Size:	A3
Sheet:	4 / 36
Page Title:	Module
Project:	iMX8SOM
Drawn by:	Draftman
Design by:	L. Giraudi
Checked:	Reviewer

Questo disegno e' proprieta' di Ideas & Motion s.r.l. e non puo' essere riprodotto o trasmesso a terzi senza previa autorizzazione.
This drawing is a proprietary document of Ideas & Motion s.r.l. and must not be copied or released to third parties without authorization.

Disegno eseguito su CAD. Non sono ammesse modifiche manuali.
CAD drawing. Free hand changes are not permitted.

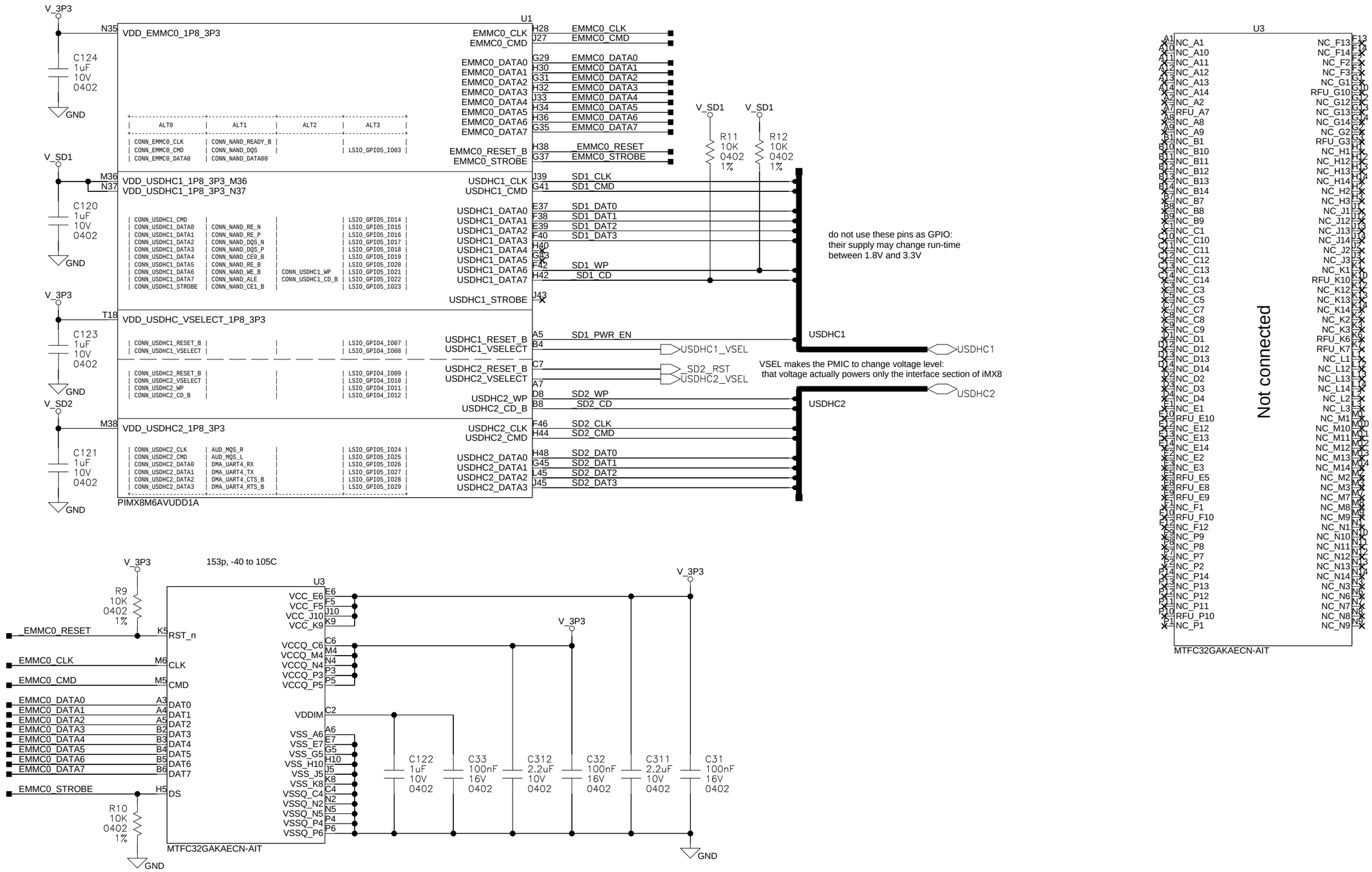

set PD always no mount

Version:	1.0
Date:	DD/MM/YYYY
Sheet Size:	A3
Sheet:	5 / 36
Page Title:	eMMC
Project:	iMX8SOM
Drawn by:	Draftman
Design by:	L. Giraudi
Checked:	Reviewer

Questo disegno e' proprieta' di Ideas & Motion s.r.l. e non puo' essere riprodotto o trasmesso a terzi senza previa autorizzazione.
This drawing is a proprietary document of Ideas & Motion s.r.l. and must not be copied or released to third parties without authorization.

Disegno eseguito su CAD. Non sono ammesse modifiche manuali.
CAD drawing. Free hand changes are not permitted.

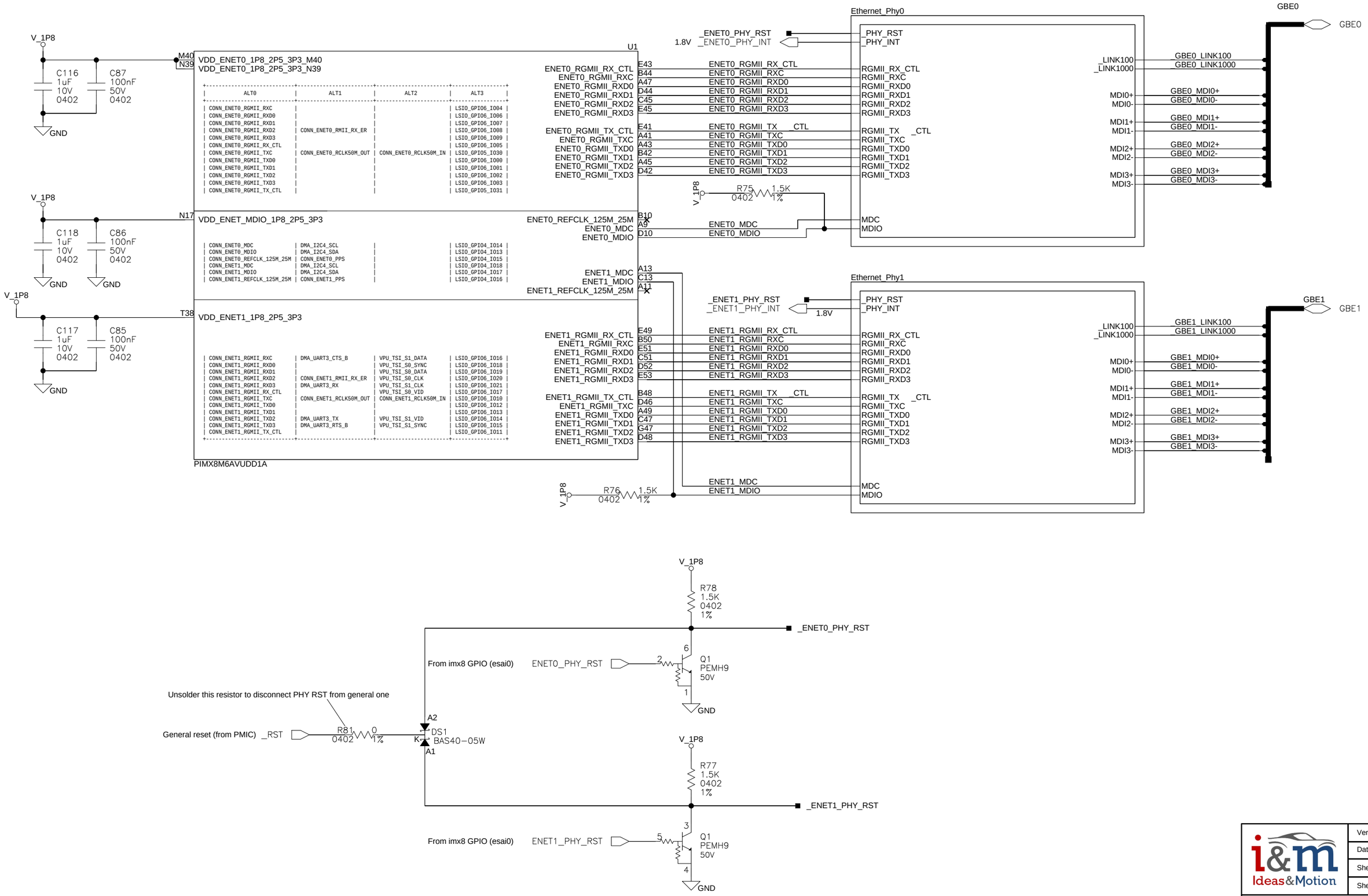

Version:	1.0
Date:	DD/MM/YYYY
Sheet Size:	A3
Sheet:	6 / 36
Page Title:	Ethernet
Project:	iMX8SOM
Drawn by:	Draftman
Design by:	L. Giraudi
Checked:	Reviewer

Questo disegno e' proprieta' di Ideas & Motion s.r.l. e non puo' essere riprodotto o trasmesso a terzi senza previa autorizzazione.
This drawing is a proprietary document of Ideas & Motion s.r.l. and must not be copied or released to third parties without authorization.

Disegno eseguito su CAD. Non sono ammesse modifiche manuali.
CAD drawing. Free hand changes are not permitted.

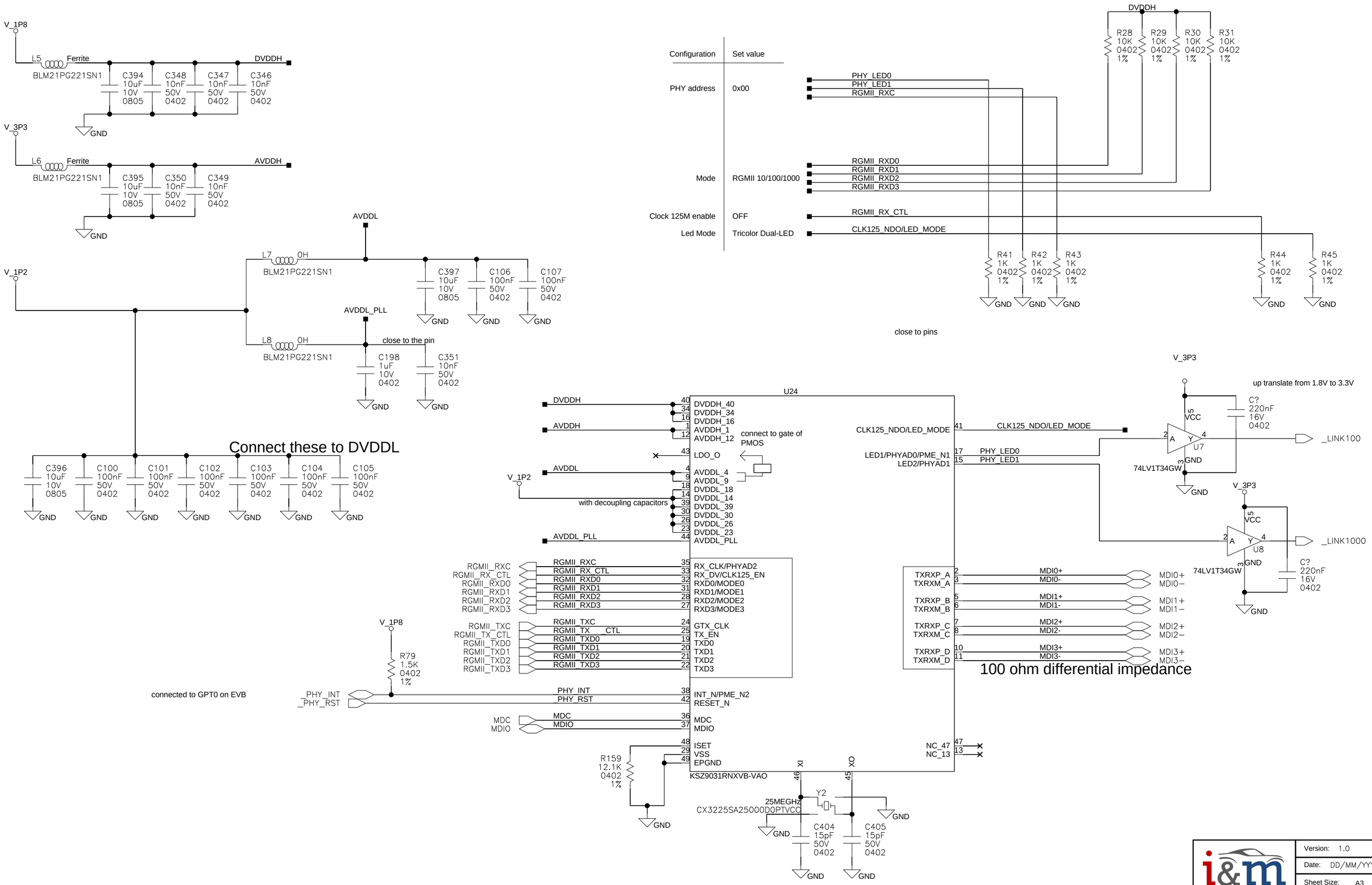

Ideas&Motion

Version:	1.0
Date:	DD/MM/YYYY
Sheet Size:	A3
Sheet:	7 / 36
Page Title:	Ethernet_Phy0
Project:	iMX8SOM
Drawn by:	Draftman
Design by:	L. Giraudi
Checked:	Reviewer

Questo disegno e' proprieta' di Ideas & Motion s.r.l. e non puo' essere riprodotto o trasmesso a terzi senza previa autorizzazione.
This drawing is a proprietary document of Ideas & Motion s.r.l. and must not be copied or released to third parties without authorization.

Disegno eseguito su CAD. Non sono ammesse modifiche manuali.
CAD drawing. Free hand changes are not permitted.

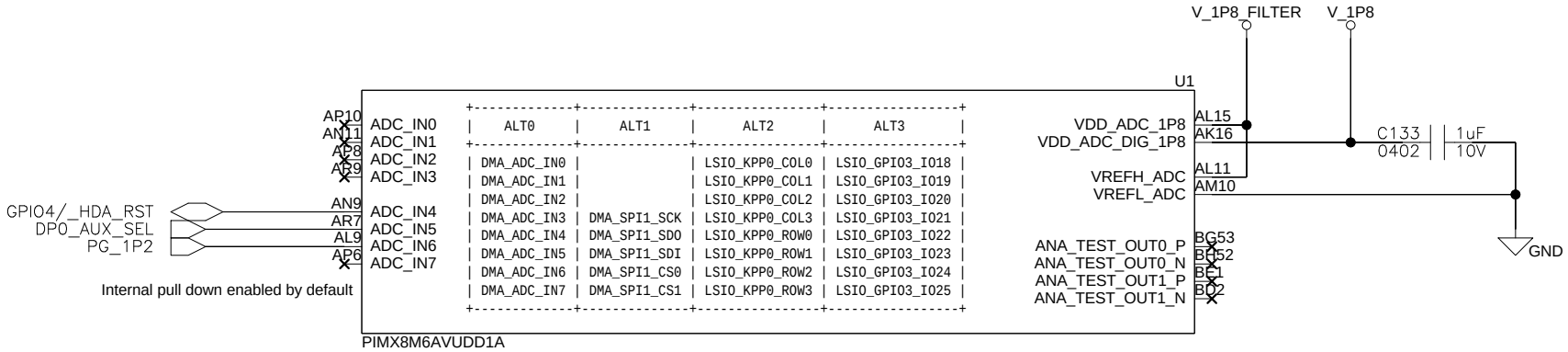

Version:	1.0
Date:	DD/MM/YYYY
Sheet Size:	A4
Sheet:	9 / 36
Page Title:	imx8_adc
Project:	iMX8SOM
Drawn by:	Draftman
Design by:	L. Giraudi
Checked:	Reviewer

Questo disegno e' proprieta' di Ideas & Motion s.r.l. e non puo' essere riprodotto o trasmesso a terzi senza previa autorizzazione.
This drawing is a proprietary document of Ideas & Motion s.r.l. and must not be copied or released to third parties without authorization.

Disegno eseguito su CAD. Non sono ammesse modifiche manuali.
CAD drawing. Free hand changes are not permitted.

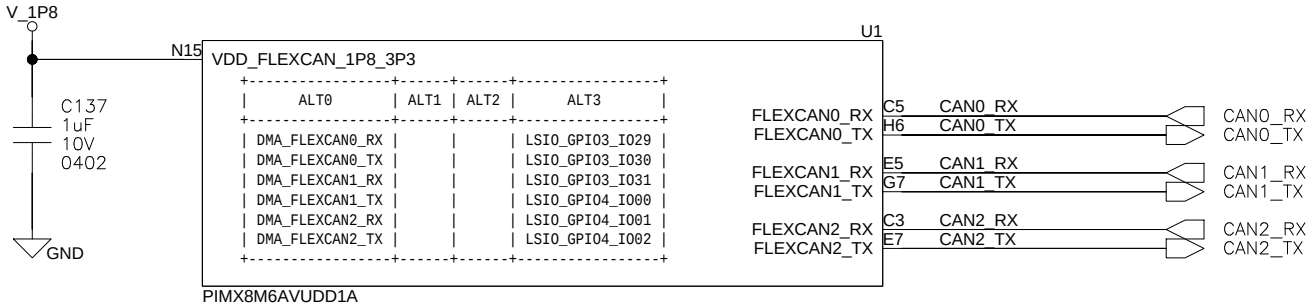

Version:	1.0
Date:	DD/MM/YYYY
Sheet Size:	A4
Sheet:	10 / 36
Page Title:	imx8_can
Project:	iMX8SOM
Drawn by:	Draftman
Design by:	L. Giraudi
Checked:	Reviewer

Questo disegno e' proprieta' di Ideas & Motion s.r.l. e non puo' essere riprodotto o trasmesso a terzi senza previa autorizzazione.
This drawing is a proprietary document of Ideas & Motion s.r.l. and must not be copied or released to third parties without authorization.

Disegno eseguito su CAD. Non sono ammesse modifiche manuali.
CAD drawing. Free hand changes are not permitted.

all CSI traces should be 100 ohm differential impedance

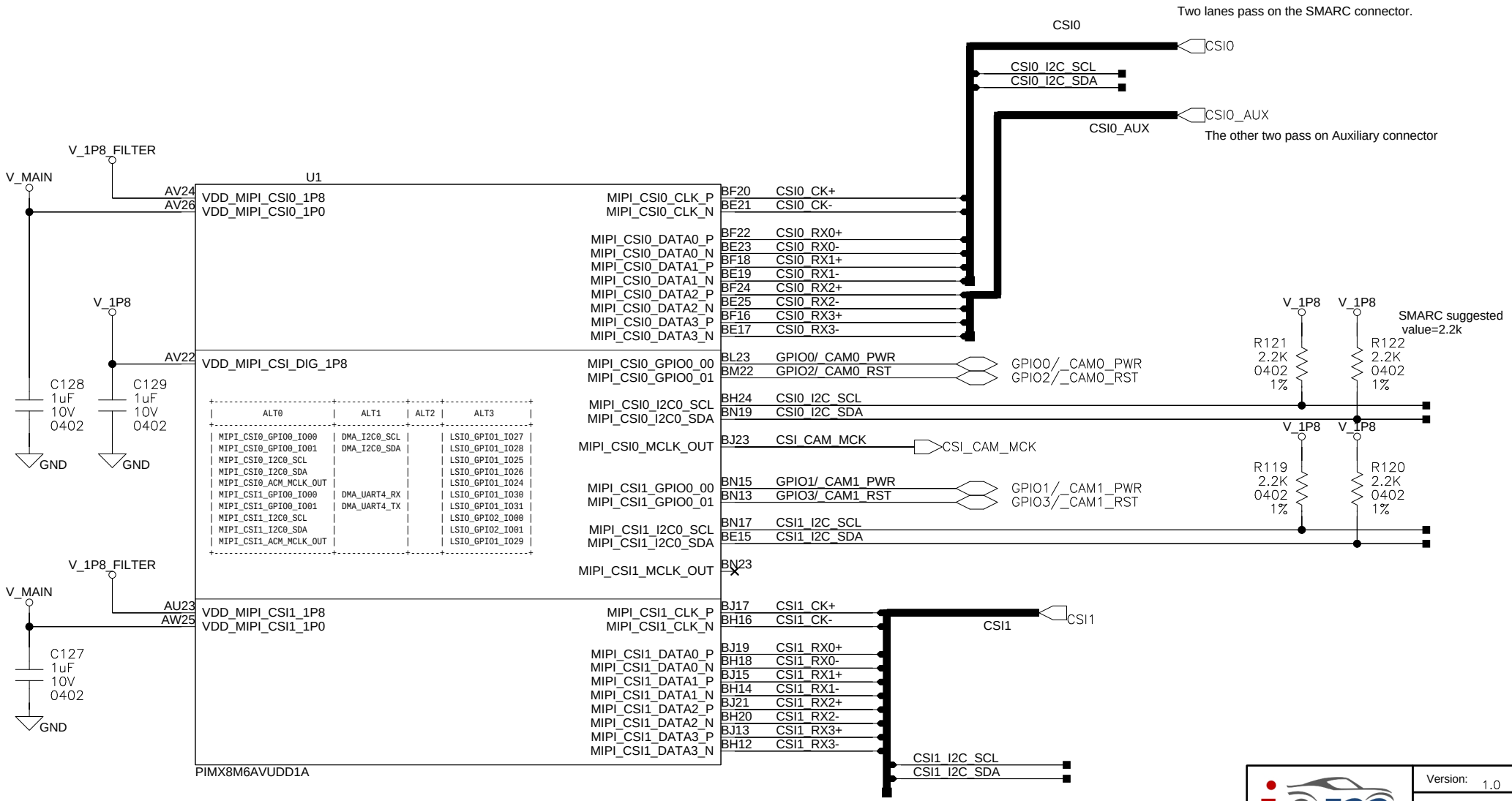

ALT0	ALT1	ALT2	ALT3
MIPI_CSI0_GPIO0_IO00	DMA_I2C0_SCL		LSIO_GPIO1_IO27
MIPI_CSI0_GPIO0_IO01	DMA_I2C0_SDA		LSIO_GPIO1_IO28
MIPI_CSI0_I2C0_SCL			LSIO_GPIO1_IO25
MIPI_CSI0_I2C0_SDA			LSIO_GPIO1_IO26
MIPI_CSI0_ACM_MCLK_OUT			LSIO_GPIO1_IO24
MIPI_CSI1_GPIO0_IO00	DMA_UART4_RX		LSIO_GPIO1_IO30
MIPI_CSI1_GPIO0_IO01	DMA_UART4_TX		LSIO_GPIO1_IO31
MIPI_CSI1_I2C0_SCL			LSIO_GPIO2_IO00
MIPI_CSI1_I2C0_SDA			LSIO_GPIO2_IO01
MIPI_CSI1_ACM_MCLK_OUT			LSIO_GPIO1_IO29

Questo disegno e' proprieta' di Ideas & Motion s.r.l. e non puo' essere riprodotto o trasmesso a terzi senza previa autorizzazione.
This drawing is a proprietary document of Ideas & Motion s.r.l. and must not be copied or released to third parties without authorization.

Disegno eseguito su CAD. Non sono ammesse modifiche manuali.
CAD drawing. Free hand changes are not permitted.

Ideas&Motion

Version:	1.0
Date:	DD/MM/YYYY
Sheet Size:	A4
Sheet:	11 / 36
Page Title:	imx8_csi
Project:	iMX8SOM
Drawn by:	Draftman
Design by:	L. Giraudi
Checked:	Reviewer

all DSI traces should be 100 ohm differential impedance

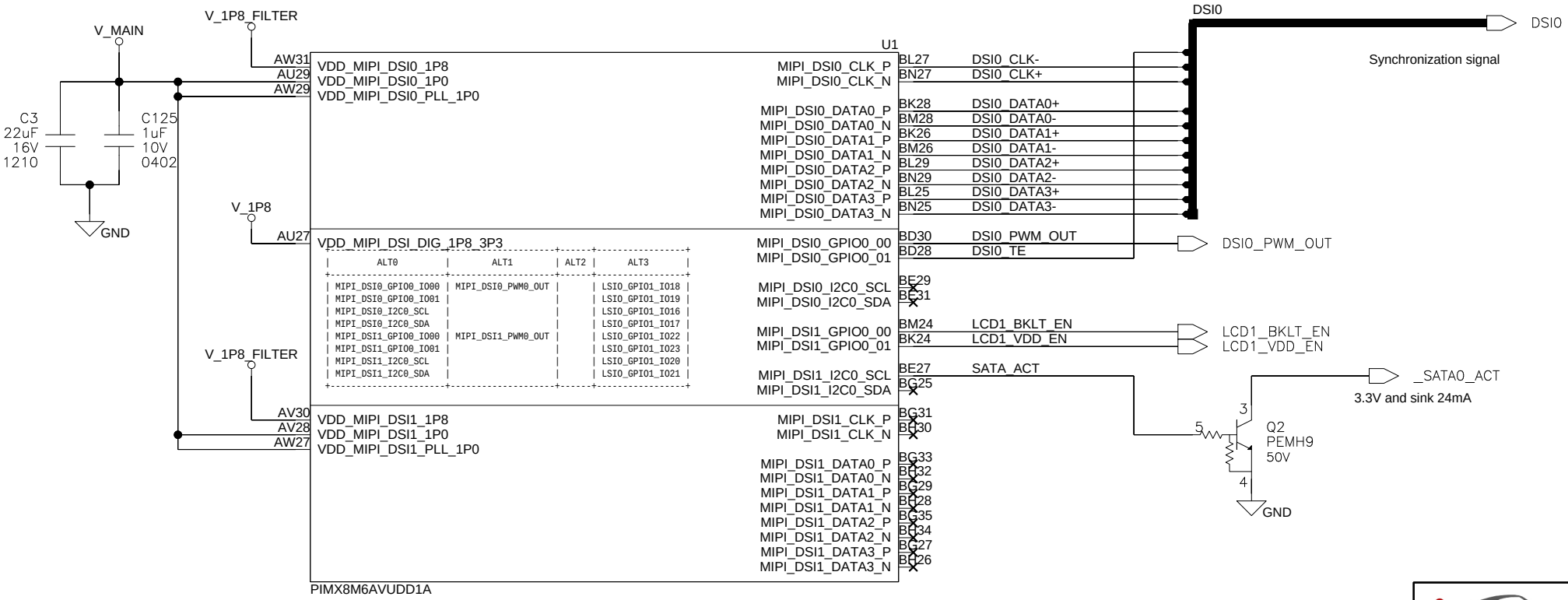

Version:	1.0
Date:	DD/MM/YYYY
Sheet Size:	A4
Sheet:	12 / 36
Page Title:	imx8_dsi
Project:	iMX8SOM
Drawn by:	Draftman
Design by:	L. Giraudi
Checked:	Reviewer

Questo disegno e' proprieta' di Ideas & Motion s.r.l. e non puo' essere riprodotto o trasmesso a terzi senza previa autorizzazione.
This drawing is a proprietary document of Ideas & Motion s.r.l. and must not be copied or released to third parties without authorization.

Disegno eseguito su CAD. Non sono ammesse modifiche manuali.
CAD drawing. Free hand changes are not permitted.

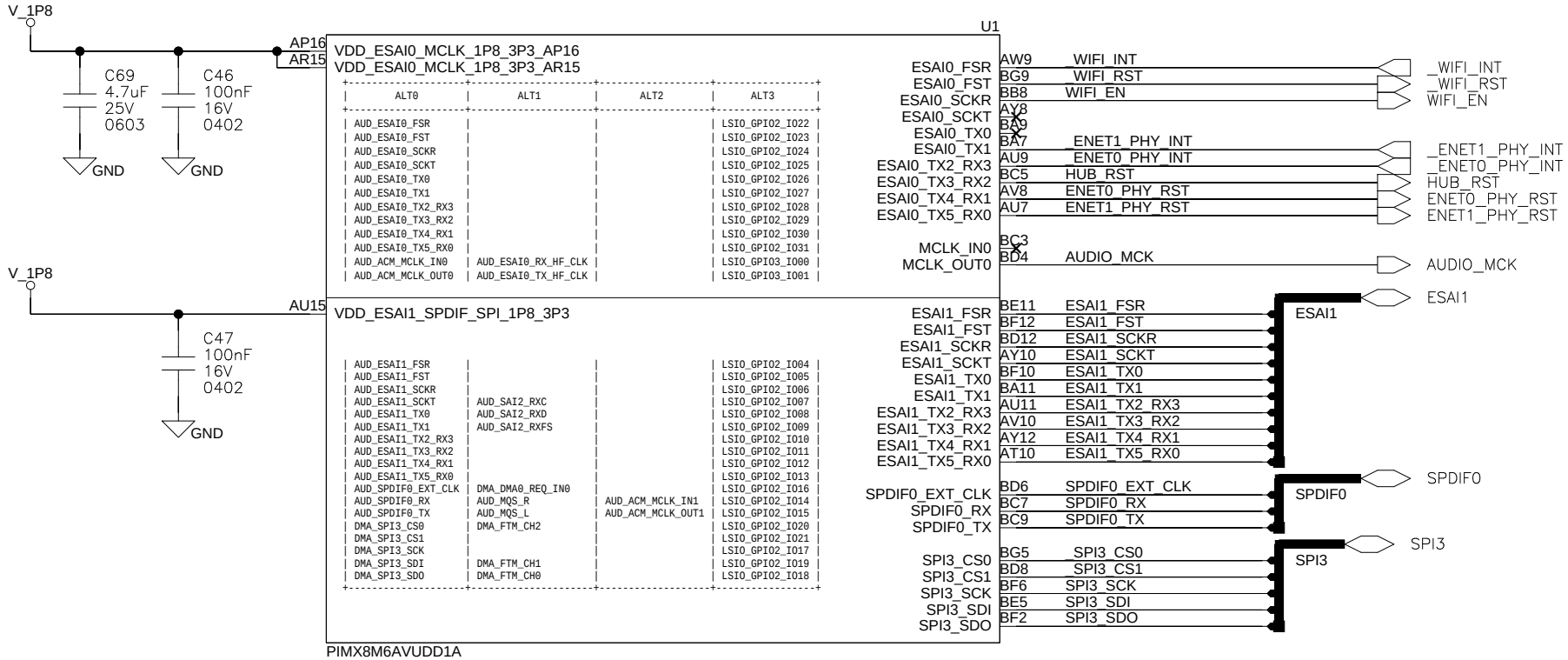

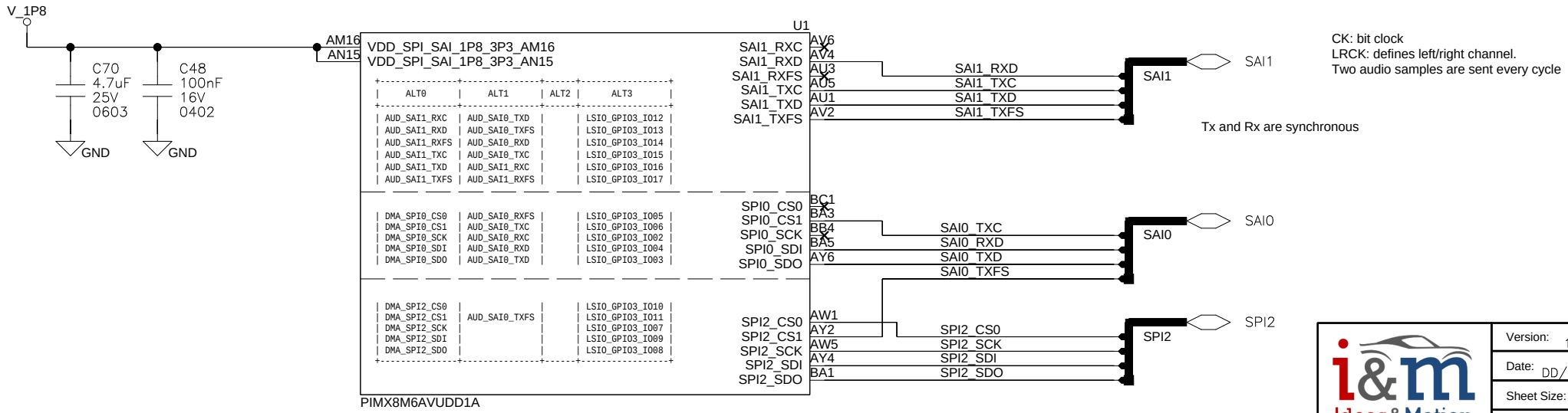

CK: bit clock
LRCK: defines left/right channel.
Two audio samples are sent every cycle

Tx and Rx are synchronous

Version:	1.0
Date:	DD/MM/YYYY
Sheet Size:	A4
Sheet:	13 / 36
Page Title:	imx8_esai
Project:	iMX8SOM
Drawn by:	Draftman
Design by:	L. Giraudi
Checked:	Reviewer

Questo disegno e' proprieta' di Ideas & Motion s.r.l. e non puo' essere riprodotto o trasmesso a terzi senza previa autorizzazione.
This drawing is a proprietary document of Ideas & Motion s.r.l. and must not be copied or released to third parties without authorization.

Disegno eseguito su CAD. Non sono ammesse modifiche manuali.
CAD drawing. Free hand changes are not permitted.

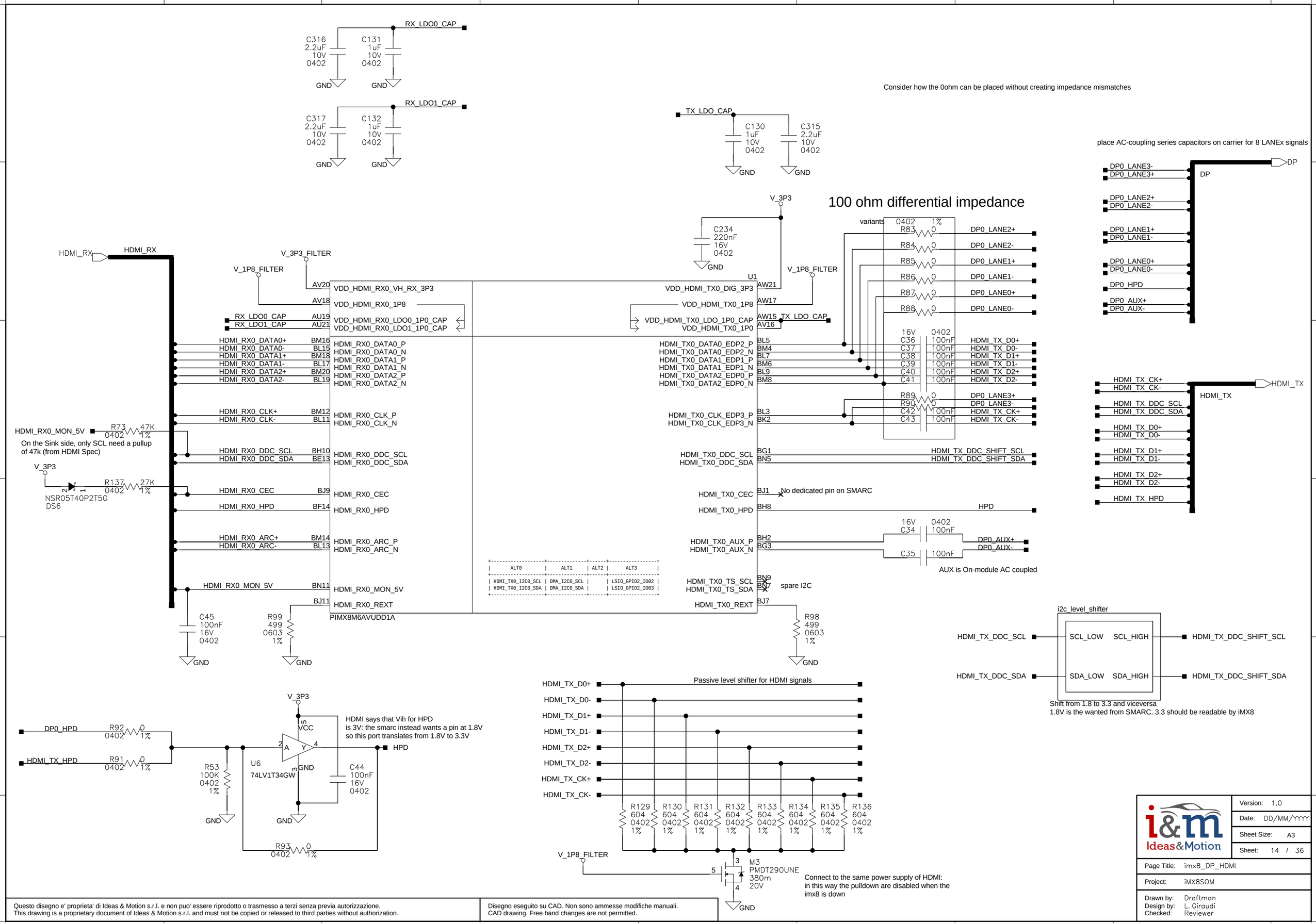

Version:	1.0
Date:	DD/MM/YYYY
Sheet Size:	A3
Sheet:	14 / 36
Page Title:	imx8_DP_HDMI
Project:	iMX8SOM
Drawn by:	Draftman
Design by:	L. Giraudi
Checked:	Reviewer

Questo disegno e' proprieta' di Ideas & Motion s.r.l. e non puo' essere riprodotto o trasmesso a terzi senza previa autorizzazione.
This drawing is a proprietary document of Ideas & Motion s.r.l. and must not be copied or released to third parties without authorization.

Disegno eseguito su CAD. Non sono ammesse modifiche manuali.
CAD drawing. Free hand changes are not permitted.

all LVDS traces should be 100 ohm differential impedance

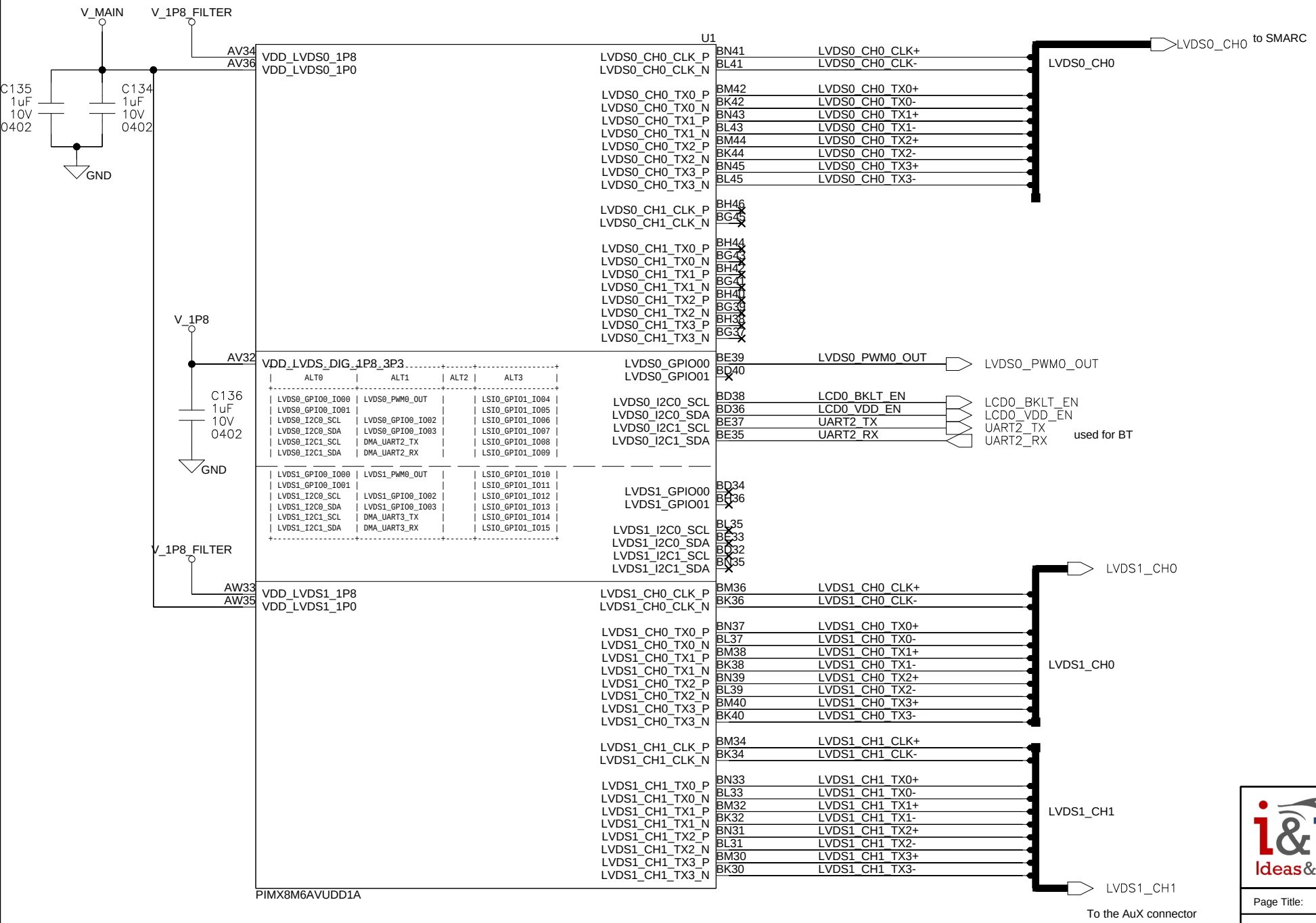

Version:	1.0
Date:	DD/MM/YYYY
Sheet Size:	A4
Sheet:	15 / 36
Page Title:	imx8_lvds
Project:	iMX8SOM
Drawn by:	Draftman
Design by:	L. Giraudi
Checked:	Reviewer

Questo disegno e' proprieta' di Ideas & Motion s.r.l. e non puo' essere riprodotto o trasmesso a terzi senza previa autorizzazione.
This drawing is a proprietary document of Ideas & Motion s.r.l. and must not be copied or released to third parties without authorization.

Disegno eseguito su CAD. Non sono ammesse modifiche manuali.
CAD drawing. Free hand changes are not permitted.

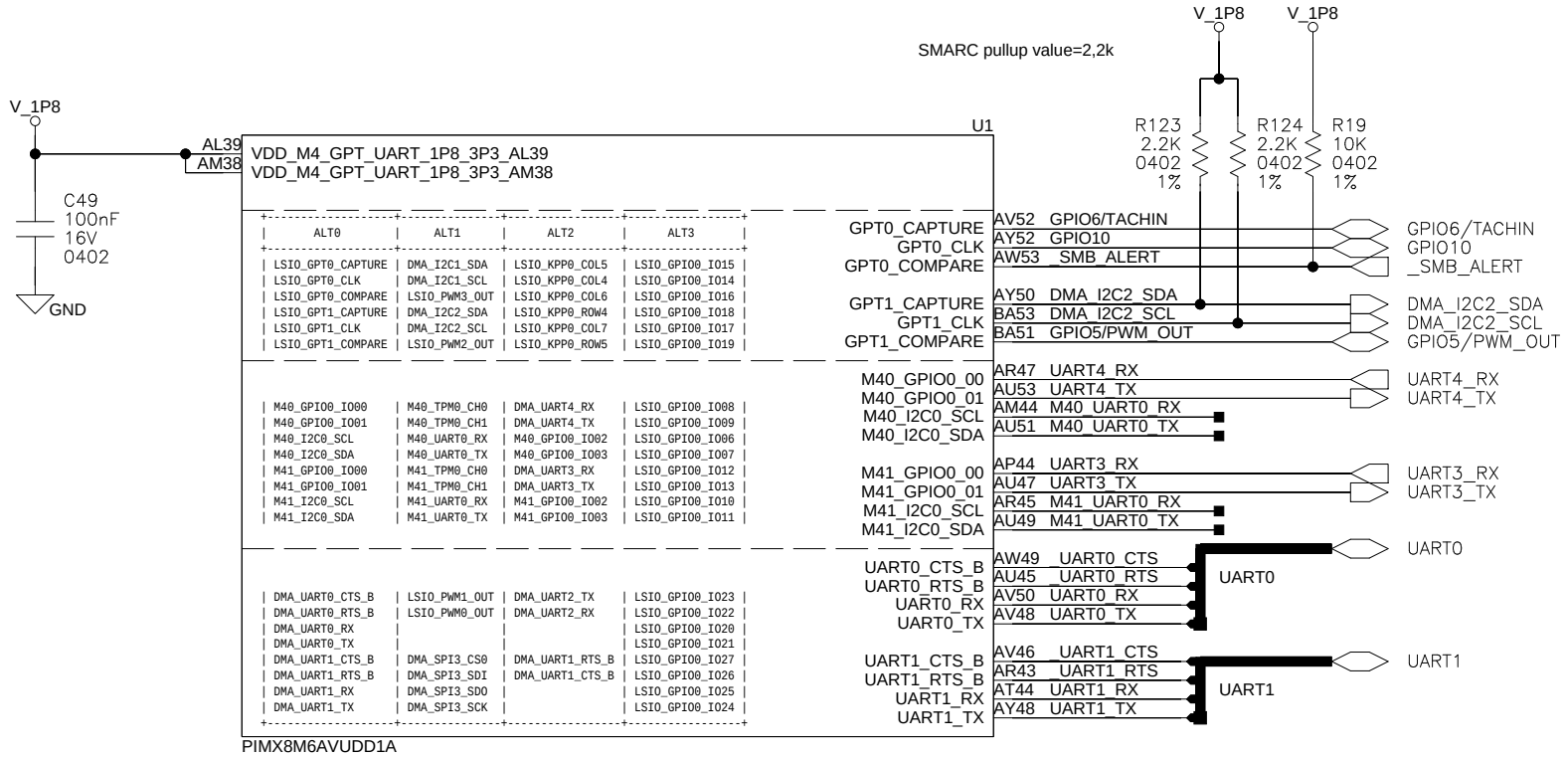

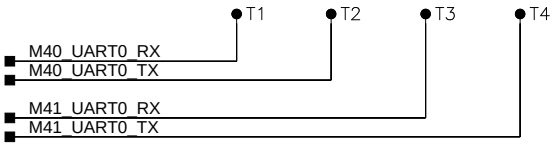

Version:	1.0
Date:	DD/MM/YYYY
Sheet Size:	A4
Sheet:	16 / 36
Page Title:	imx8_m4_gpt_uart
Project:	iMX8SOM
Drawn by:	Draftman
Design by:	L. Giraudi
Checked:	Reviewer

Questo disegno e' proprieta' di Ideas & Motion s.r.l. e non puo' essere riprodotto o trasmesso a terzi senza previa autorizzazione.
This drawing is a proprietary document of Ideas & Motion s.r.l. and must not be copied or released to third parties without authorization.

Disegno eseguito su CAD. Non sono ammesse modifiche manuali.
CAD drawing. Free hand changes are not permitted.

The same core has two different PHY: so they cannot be used at the same time

100ohm is the recomended value, it is not mandatory to use that.
No info about the iMX8 impedance

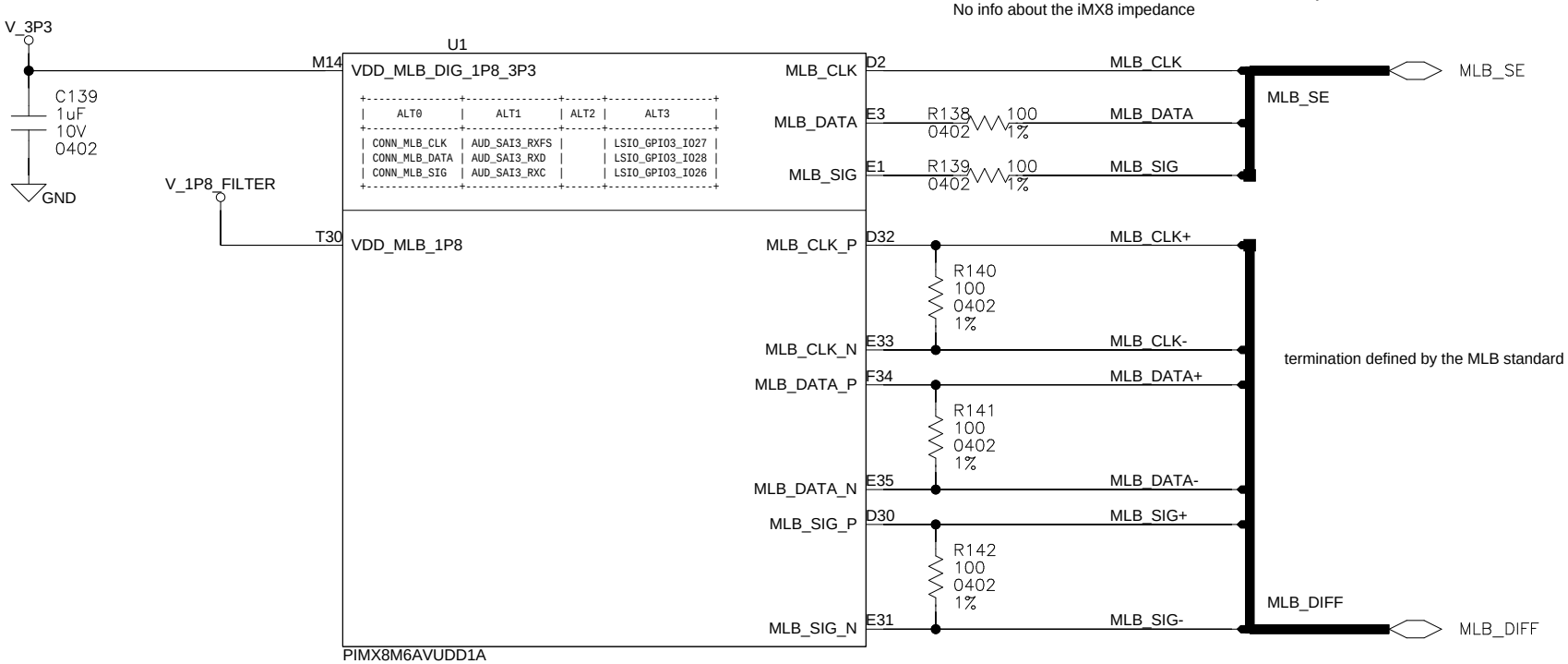

Version:	1.0
Date:	DD/MM/YYYY
Sheet Size:	A4
Sheet:	17 / 36
Page Title:	imx8_mlb
Project:	iMX8SOM
Drawn by:	Draftman
Design by:	L. Giraudi
Checked:	Reviewer

Questo disegno e' proprieta' di Ideas & Motion s.r.l. e non puo' essere riprodotto o trasmesso a terzi senza previa autorizzazione.
This drawing is a proprietary document of Ideas & Motion s.r.l. and must not be copied or released to third parties without authorization.

Disegno eseguito su CAD. Non sono ammesse modifiche manuali.
CAD drawing. Free hand changes are not permitted.

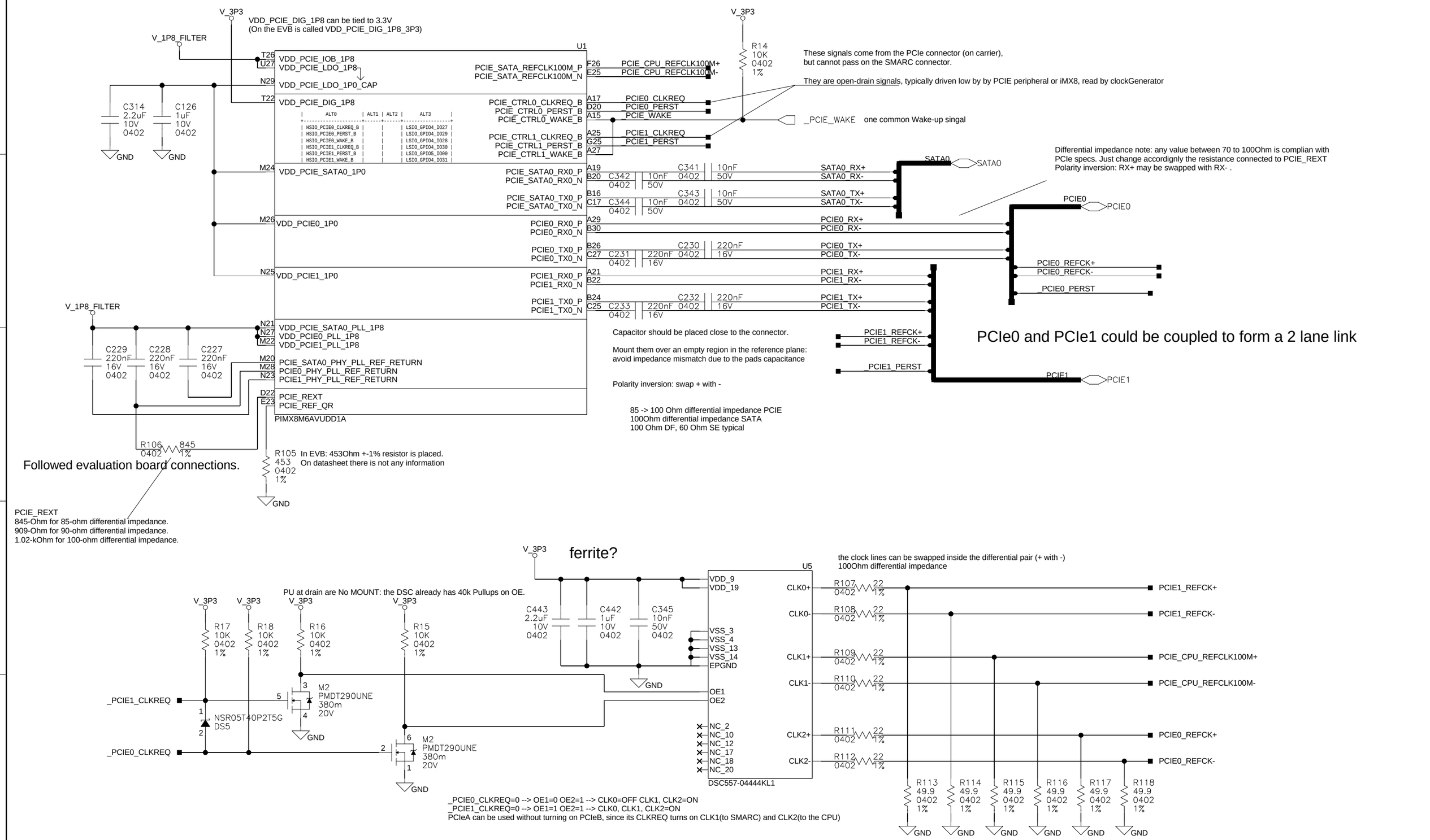

Version:	1.0
Date:	DD/MM/YYYY
Sheet Size:	A3
Sheet:	18 / 36
Page Title:	imx8_pcie_sata
Project:	iMX8SOM
Drawn by:	Draftman
Design by:	L. Giraudi
Checked:	Reviewer

Questo disegno e' proprieta' di Ideas & Motion s.r.l. e non puo' essere riprodotto o trasmesso a terzi senza previa autorizzazione.
This drawing is a proprietary document of Ideas & Motion s.r.l. and must not be copied or released to third parties without authorization.

Disegno eseguito su CAD. Non sono ammesse modifiche manuali.
CAD drawing. Free hand changes are not permitted.

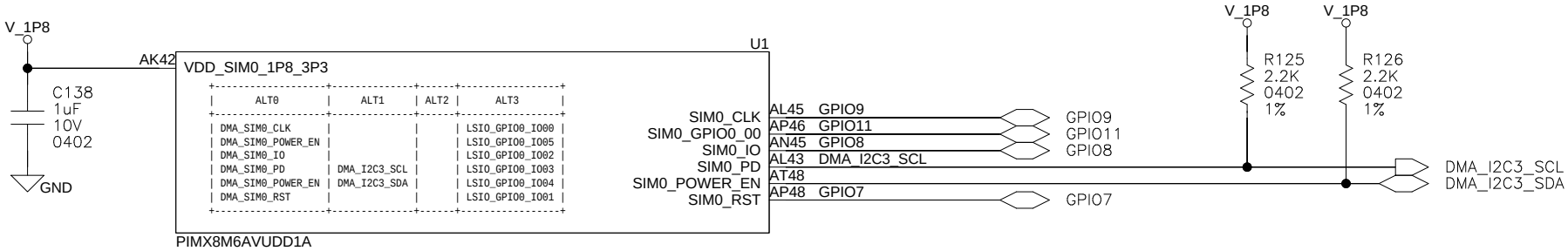

Version:	1.0
Date:	DD/MM/YYYY
Sheet Size:	A4
Sheet:	19 / 36
Page Title:	imx8_sim
Project:	iMX8SOM
Drawn by:	Draftman
Design by:	L. Giraudi
Checked:	Reviewer

Questo disegno e' proprieta' di Ideas & Motion s.r.l. e non puo' essere riprodotto o trasmesso a terzi senza previa autorizzazione.
This drawing is a proprietary document of Ideas & Motion s.r.l. and must not be copied or released to third parties without authorization.

Disegno eseguito su CAD. Non sono ammesse modifiche manuali.
CAD drawing. Free hand changes are not permitted.

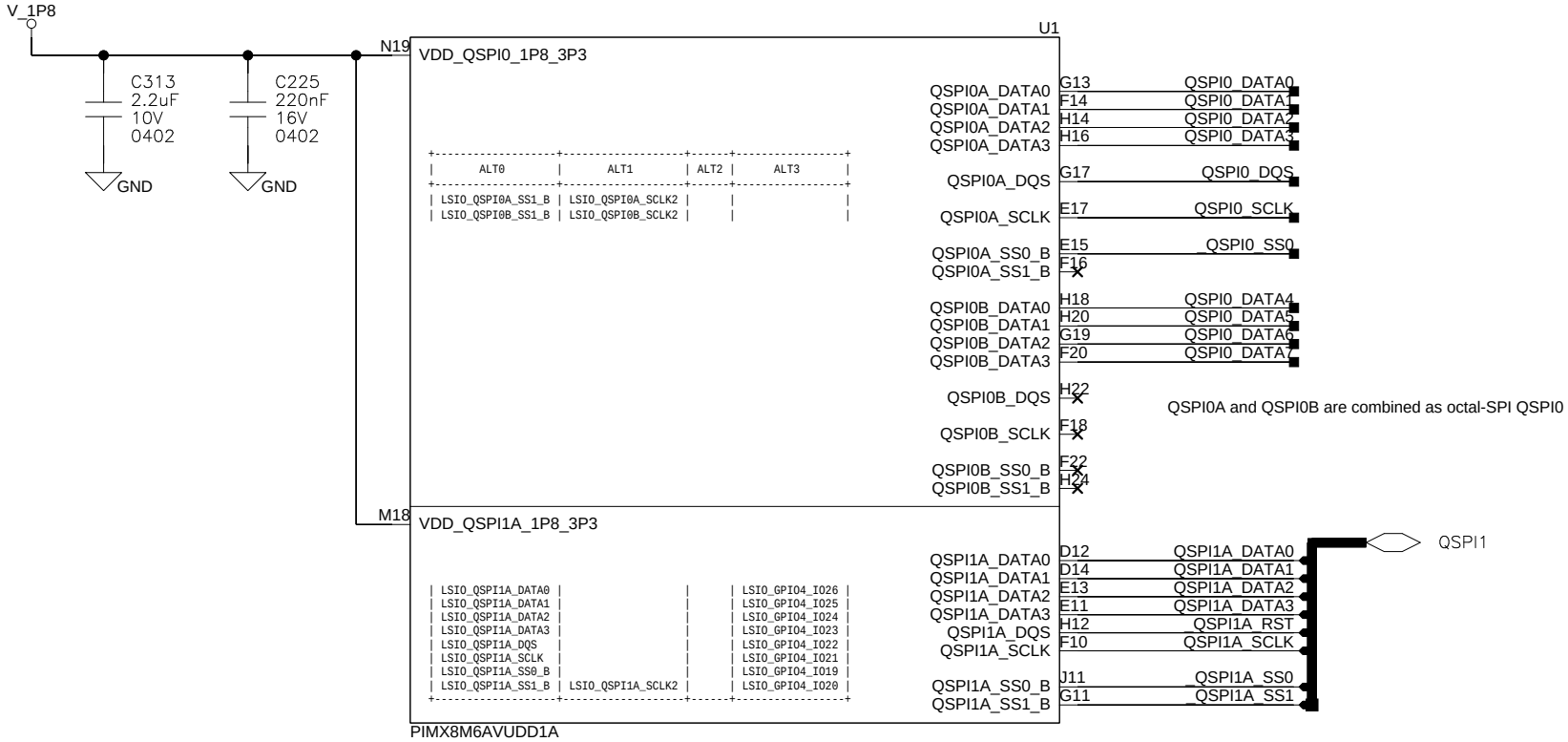

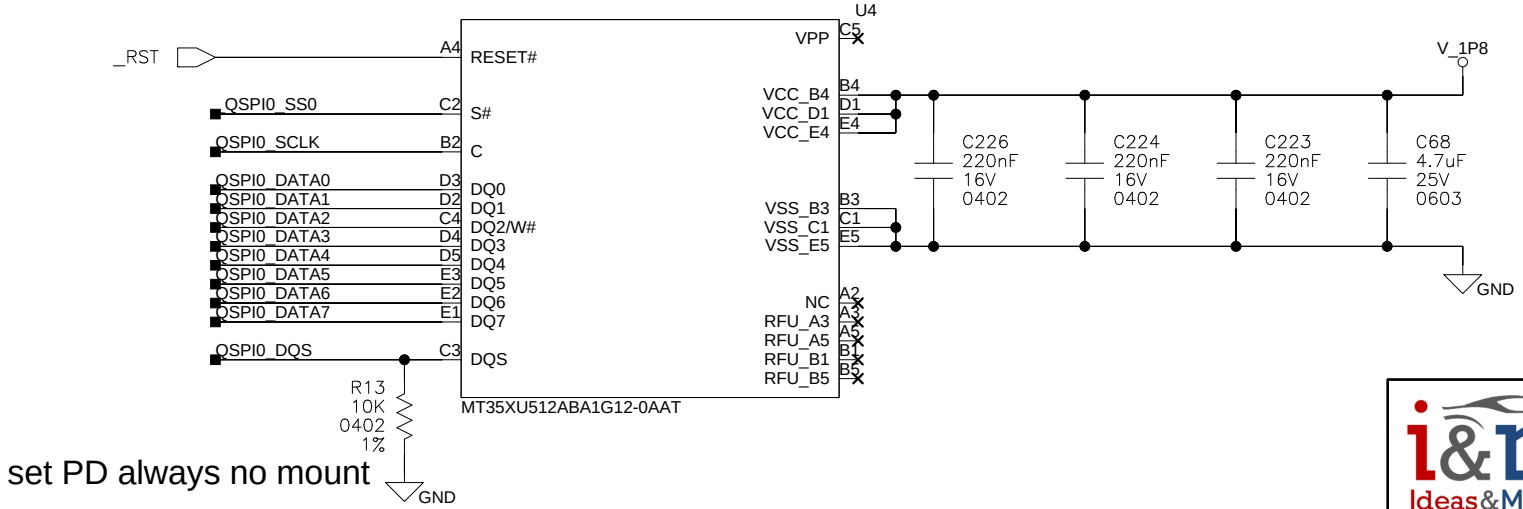

set PD always no mount

Version:	1.0
Date:	DD/MM/YYYY
Sheet Size:	A4
Sheet:	20 / 36
Page Title:	Flash
Project:	iMX8SOM
Drawn by:	Draftman
Design by:	L. Giraudi
Checked:	Reviewer

Questo disegno e' proprieta' di Ideas & Motion s.r.l. e non puo' essere riprodotto o trasmesso a terzi senza previa autorizzazione.
This drawing is a proprietary document of Ideas & Motion s.r.l. and must not be copied or released to third parties without authorization.

Disegno eseguito su CAD. Non sono ammesse modifiche manuali.
CAD drawing. Free hand changes are not permitted.

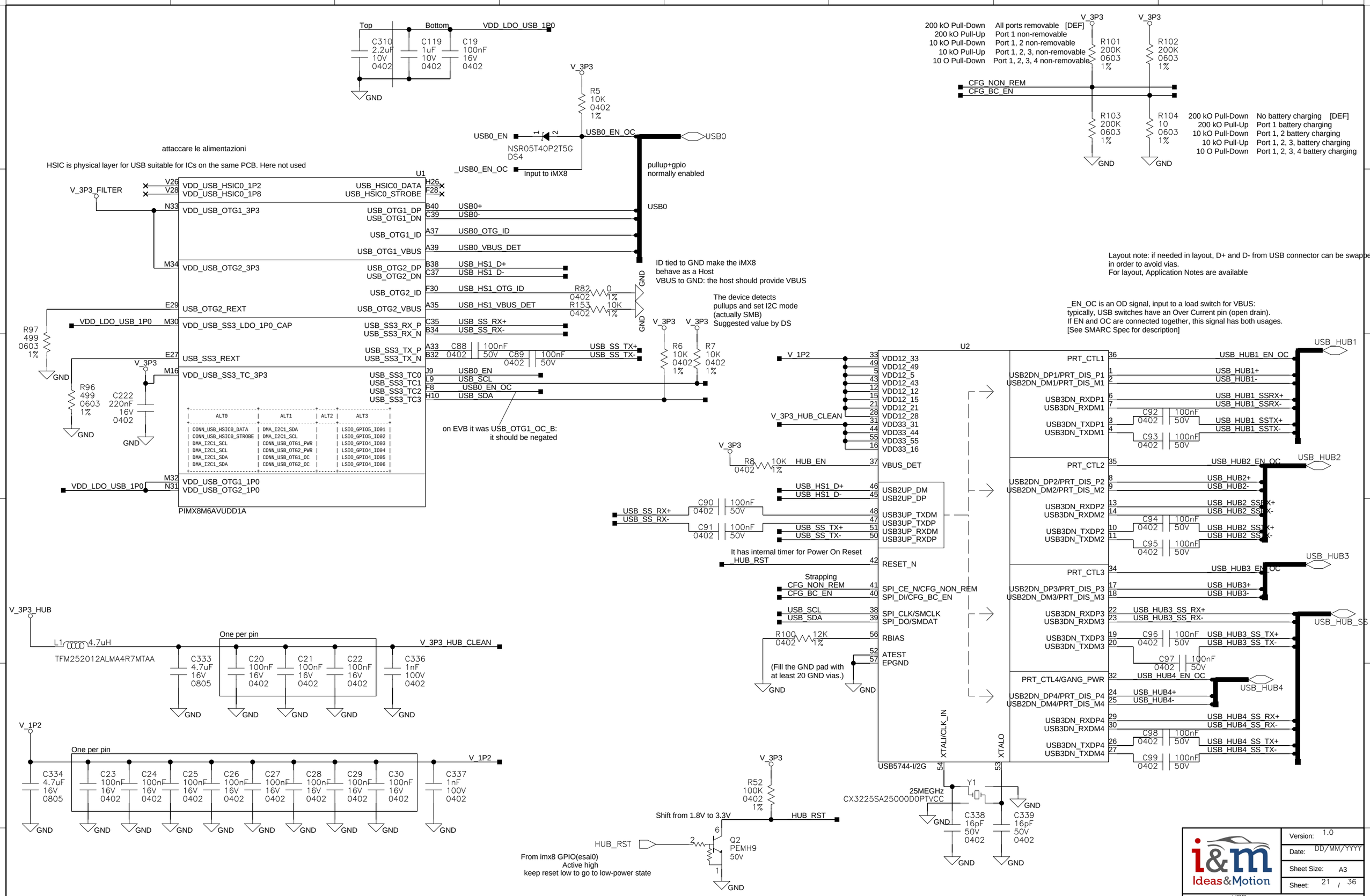

Questo disegno e' proprieta' di Ideas & Motion s.r.l. e non puo' essere riprodotto o trasmesso a terzi senza previa autorizzazione.
This drawing is a proprietary document of Ideas & Motion s.r.l. and must not be copied or released to third parties without authorization.

Disegno eseguito su CAD. Non sono ammesse modifiche manuali.
CAD drawing. Free hand changes are not permitted.

Version:	1.0
Date:	DD/MM/YYYY
Sheet Size:	A3
Sheet:	21 / 36
Page Title:	USB
Project:	iMX8SOM
Drawn by:	Draftman
Design by:	L. Giraudi
Checked:	Reviewer

POWER & RESET

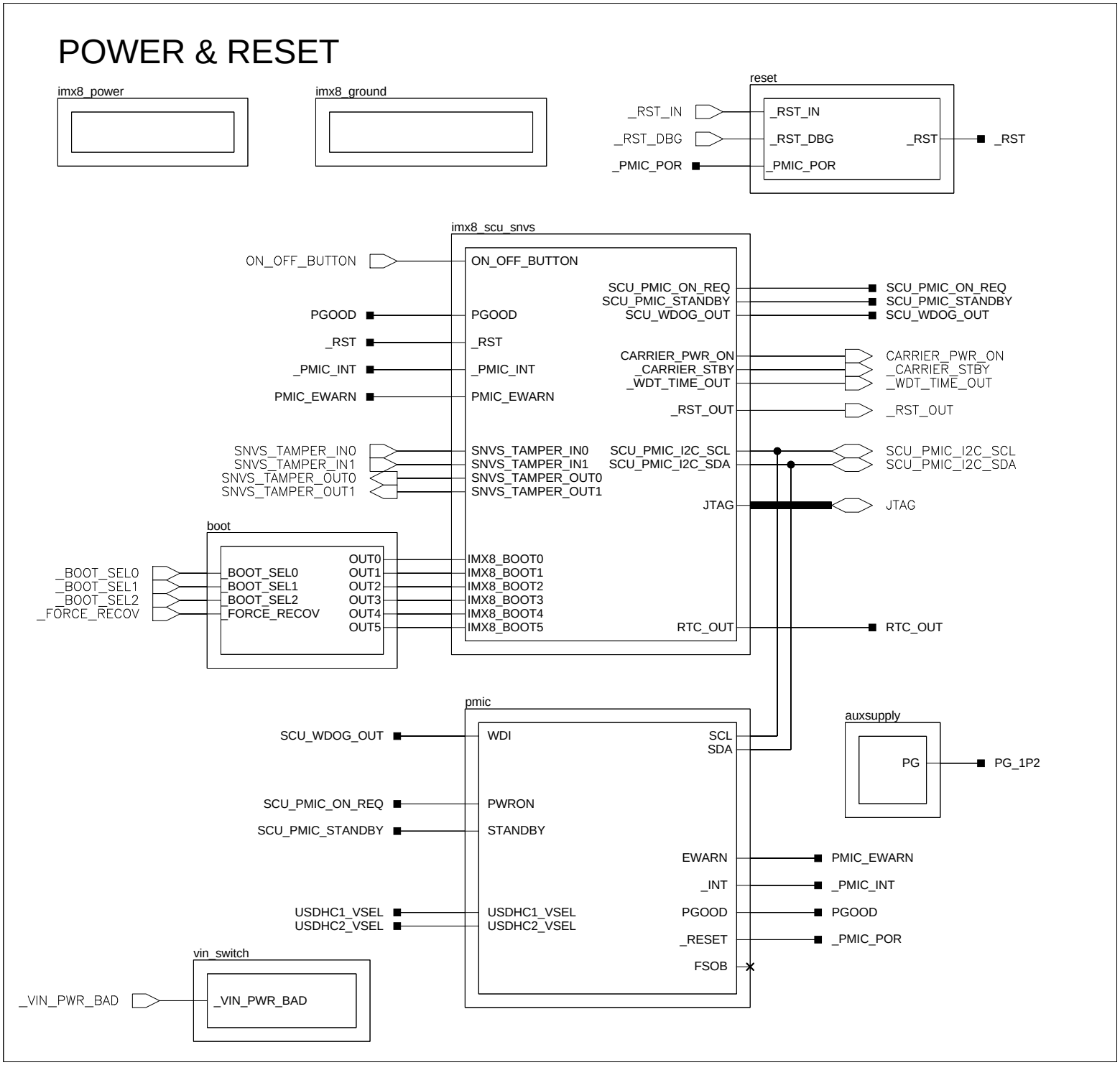

LPDDR

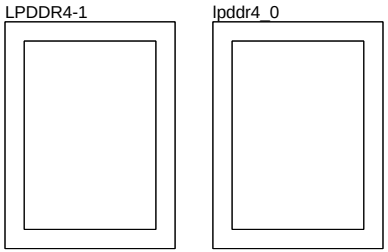

Version:	1.0
Date:	DD/MM/YYYY
Sheet Size:	A4
Sheet:	22 / 36
Page Title:	Module
Project:	iMX8SOM
Drawn by:	Draftman
Design by:	L. Giraudi
Checked:	Reviewer

Questo disegno e' proprieta' di Ideas & Motion s.r.l. e non puo' essere riprodotto o trasmesso a terzi senza previa autorizzazione.
This drawing is a proprietary document of Ideas & Motion s.r.l. and must not be copied or released to third parties without authorization.

Disegno eseguito su CAD. Non sono ammesse modifiche manuali.
CAD drawing. Free hand changes are not permitted.

1.8V enables the Buck

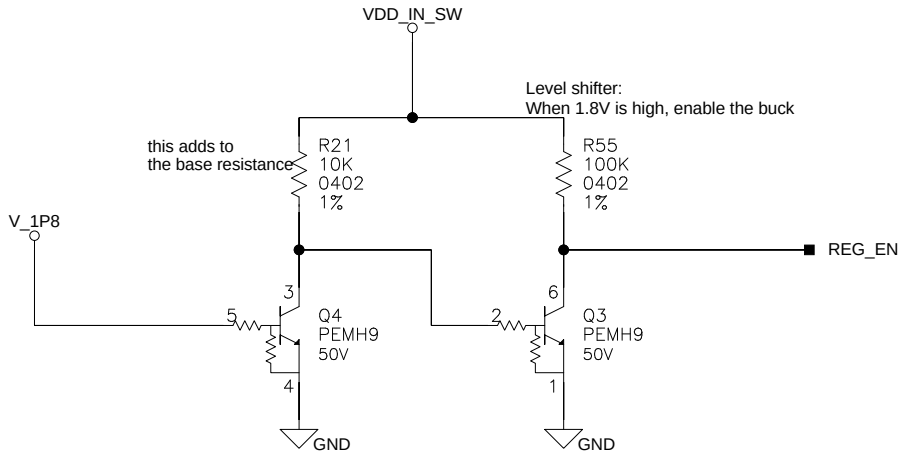

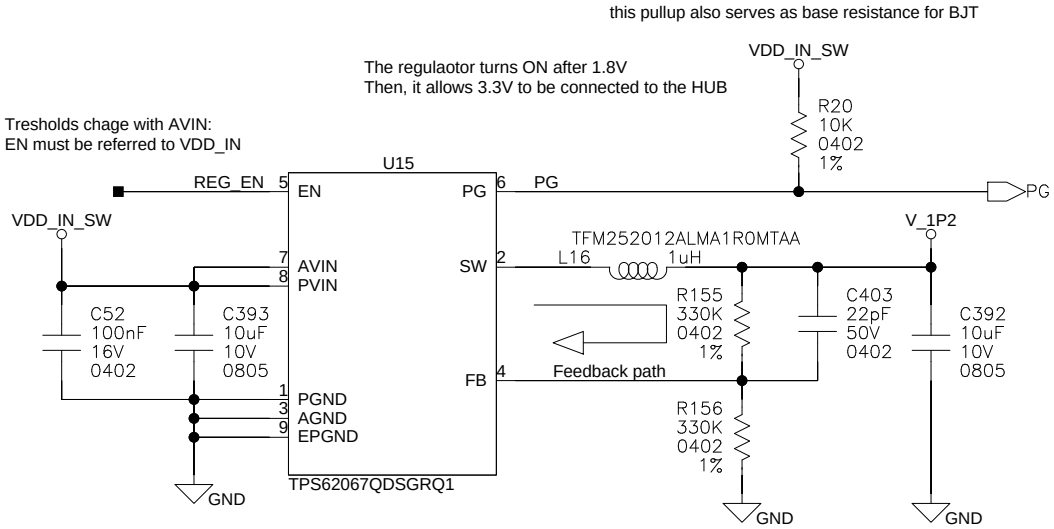

the buck PG enables the 3.3V to USB Hub

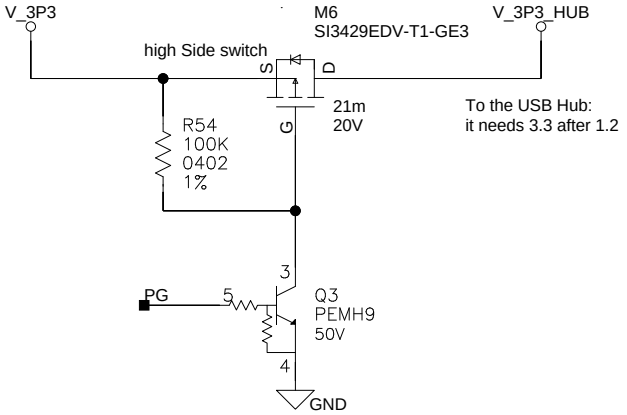

Version:	1.0
Date:	DD/MM/YYYY
Sheet Size:	A4
Sheet:	23 / 36
Page Title:	SW_REG_1P2V
Project:	iMX8SOM
Drawn by:	Draftman
Design by:	L. Giraudi
Checked:	Reviewer

Questo disegno e' proprieta' di Ideas & Motion s.r.l. e non puo' essere riprodotto o trasmesso a terzi senza previa autorizzazione.
This drawing is a proprietary document of Ideas & Motion s.r.l. and must not be copied or released to third parties without authorization.

Disegno eseguito su CAD. Non sono ammesse modifiche manuali.
CAD drawing. Free hand changes are not permitted.

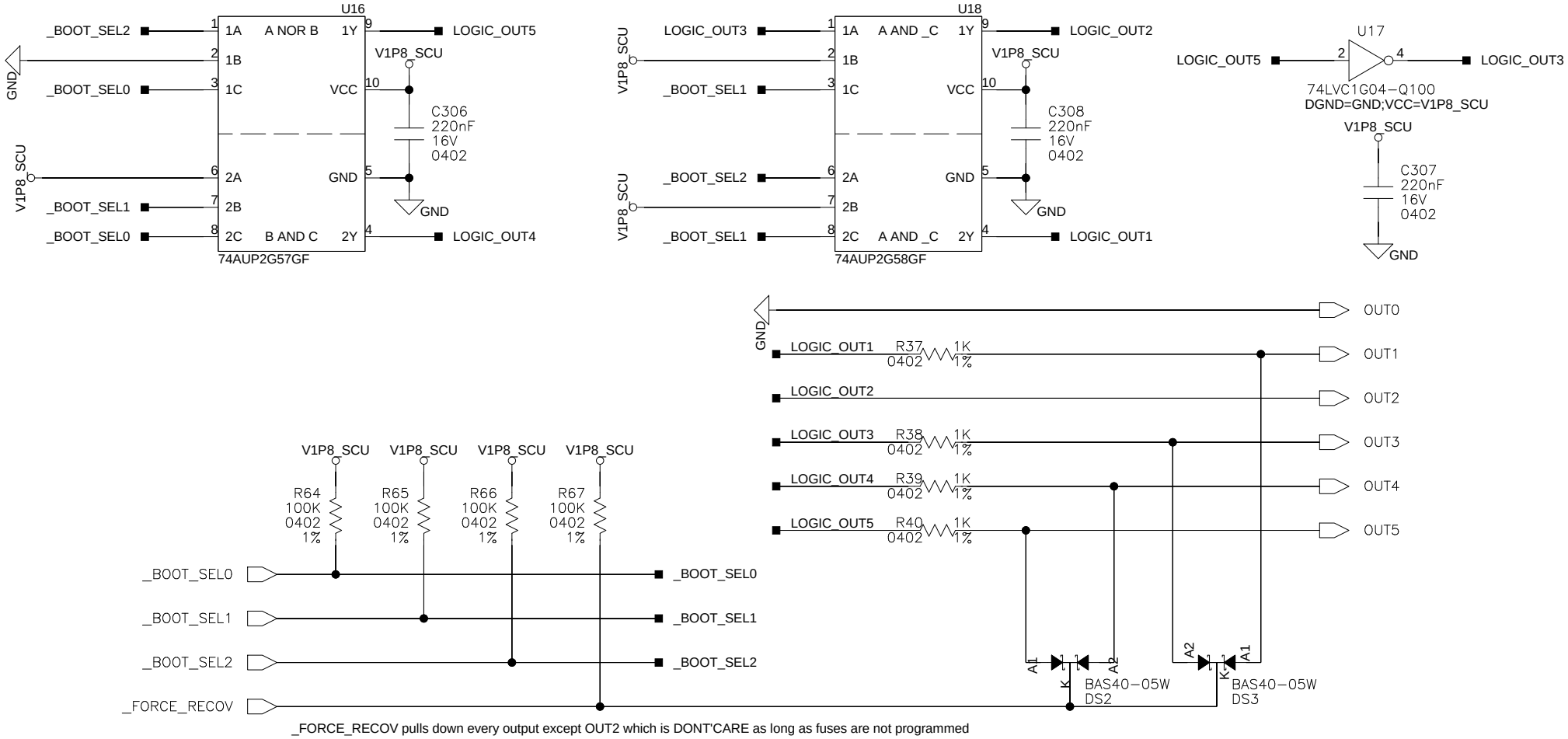

_FORCE_RECOV pulls down every output except OUT2 which is DONT'CARE as long as fuses are not programmed

y5	y4	y3	y2	y1	y0	x2	x1	x0	Boot
1	0	0	0	0	0	0	0	0	SATA
0	0	1	1	0	0	0	0	1	USHDC1
0	0	1	1	1	0	1	0	0	USHDC2
0	0	1	0	0	0	1	1	0	eMMC0
0	1	1	0	0	0	1	1	1	SPI

y <-> OUT
x <-> _BOOT_SEL

y5 = !(x2 + x0)
y4 = x1 * x0
y3 = !y5

y2 = y3 * !x1
y1 = x2 * !x1
y0 = 0

Version:	1.0
Date:	DD/MM/YYYY
Sheet Size:	A4
Sheet:	24 / 36
Page Title:	Boot_logic_network
Project:	iMX8SOM
Drawn by:	Draftman
Design by:	L. Giraudi
Checked:	Reviewer

Questo disegno e' proprieta' di Ideas & Motion s.r.l. e non puo' essere riprodotto o trasmesso a terzi senza previa autorizzazione.
This drawing is a proprietary document of Ideas & Motion s.r.l. and must not be copied or released to third parties without authorization.

Disegno eseguito su CAD. Non sono ammesse modifiche manuali.
CAD drawing. Free hand changes are not permitted.

Required by SMARC standard, stores info about module.

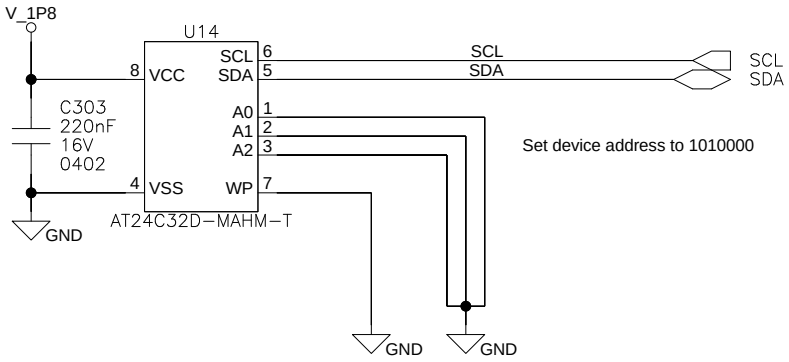

Version:	1.0
Date:	DD/MM/YYYY
Sheet Size:	A4
Sheet:	26 / 36
Page Title:	eeprom_i2c_1
Project:	iMX8SOM
Drawn by:	Draftman
Design by:	L. Giraudi
Checked:	Reviewer

Questo disegno e' proprieta' di Ideas & Motion s.r.l. e non puo' essere riprodotto o trasmesso a terzi senza previa autorizzazione.
This drawing is a proprietary document of Ideas & Motion s.r.l. and must not be copied or released to third parties without authorization.

Disegno eseguito su CAD. Non sono ammesse modifiche manuali.
CAD drawing. Free hand changes are not permitted.

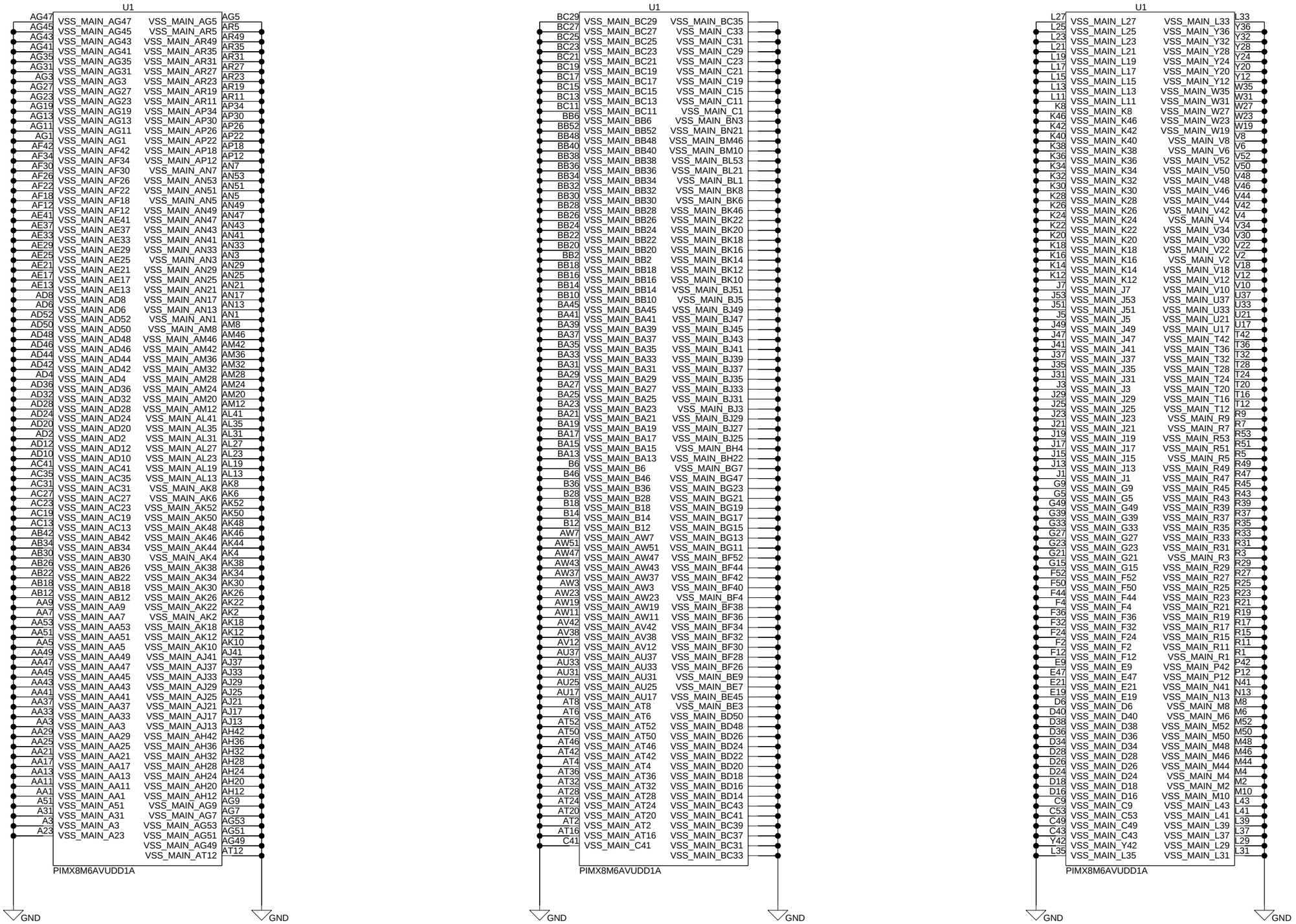

Version:	1.0
Date:	DD/MM/YYYY
Sheet Size:	A3
Sheet:	27 / 36
Page Title:	imx8_ground
Project:	iMX8SOM
Drawn by:	Draftman
Design by:	L. Giraudi
Checked:	Reviewer

Questo disegno e' proprieta' di Ideas & Motion s.r.l. e non puo' essere riprodotto o trasmesso a terzi senza previa autorizzazione.
This drawing is a proprietary document of Ideas & Motion s.r.l. and must not be copied or released to third parties without authorization.

Disegno eseguito su CAD. Non sono ammesse modifiche manuali.
CAD drawing. Free hand changes are not permitted.

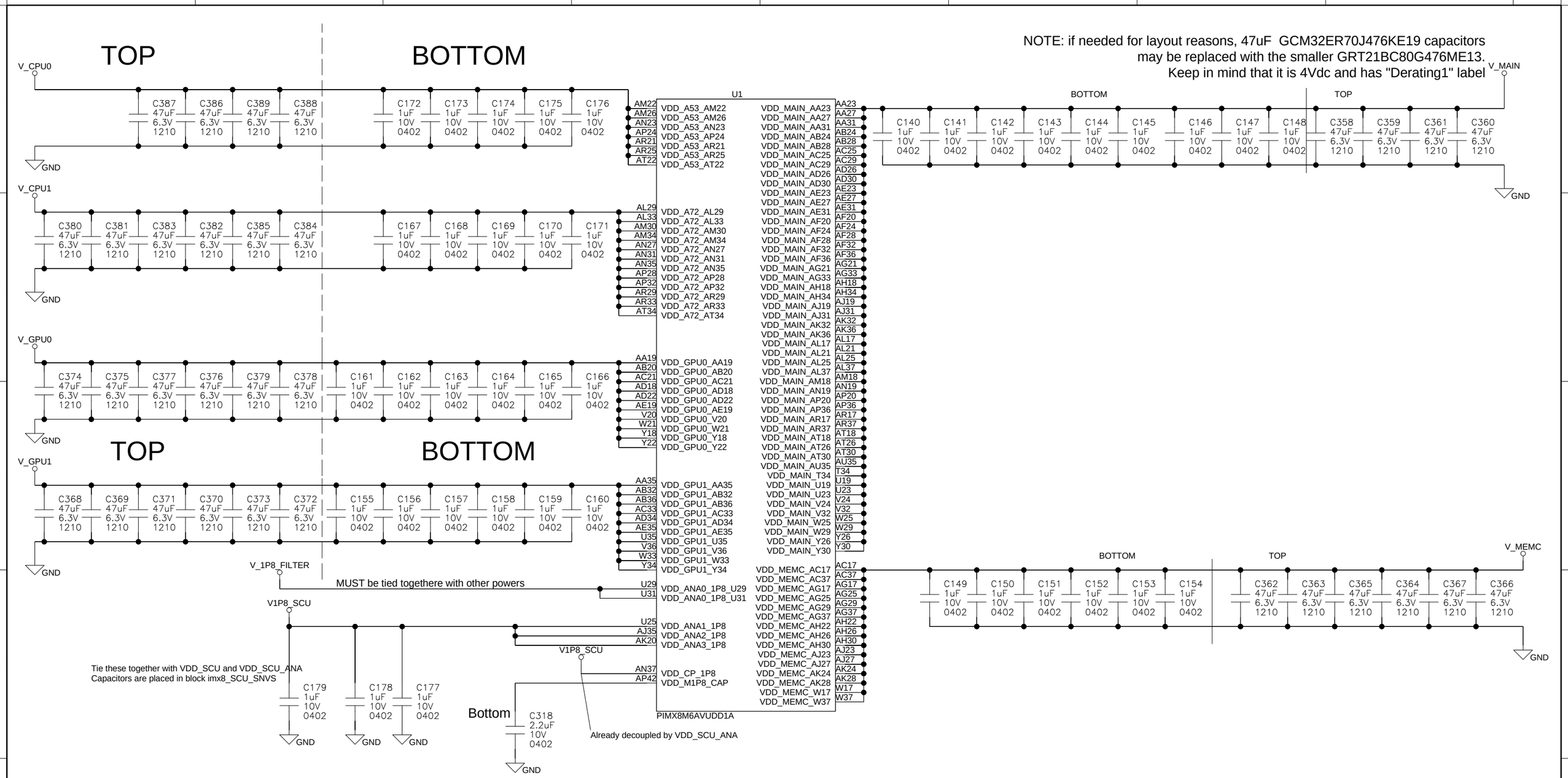

Questo disegno e' proprieta' di Ideas & Motion s.r.l. e non puo' essere riprodotto o trasmesso a terzi senza previa autorizzazione.
This drawing is a proprietary document of Ideas & Motion s.r.l. and must not be copied or released to third parties without authorization.

Disegno eseguito su CAD. Non sono ammesse modifiche manuali.
CAD drawing. Free hand changes are not permitted.

Version:	1.0
Date:	DD/MM/YYYY
Sheet Size:	A3
Sheet:	28 / 36
Page Title:	imx8_power
Project:	iMX8SOM
Drawn by:	Draftman
Design by:	L. Giraudi
Checked:	Reviewer

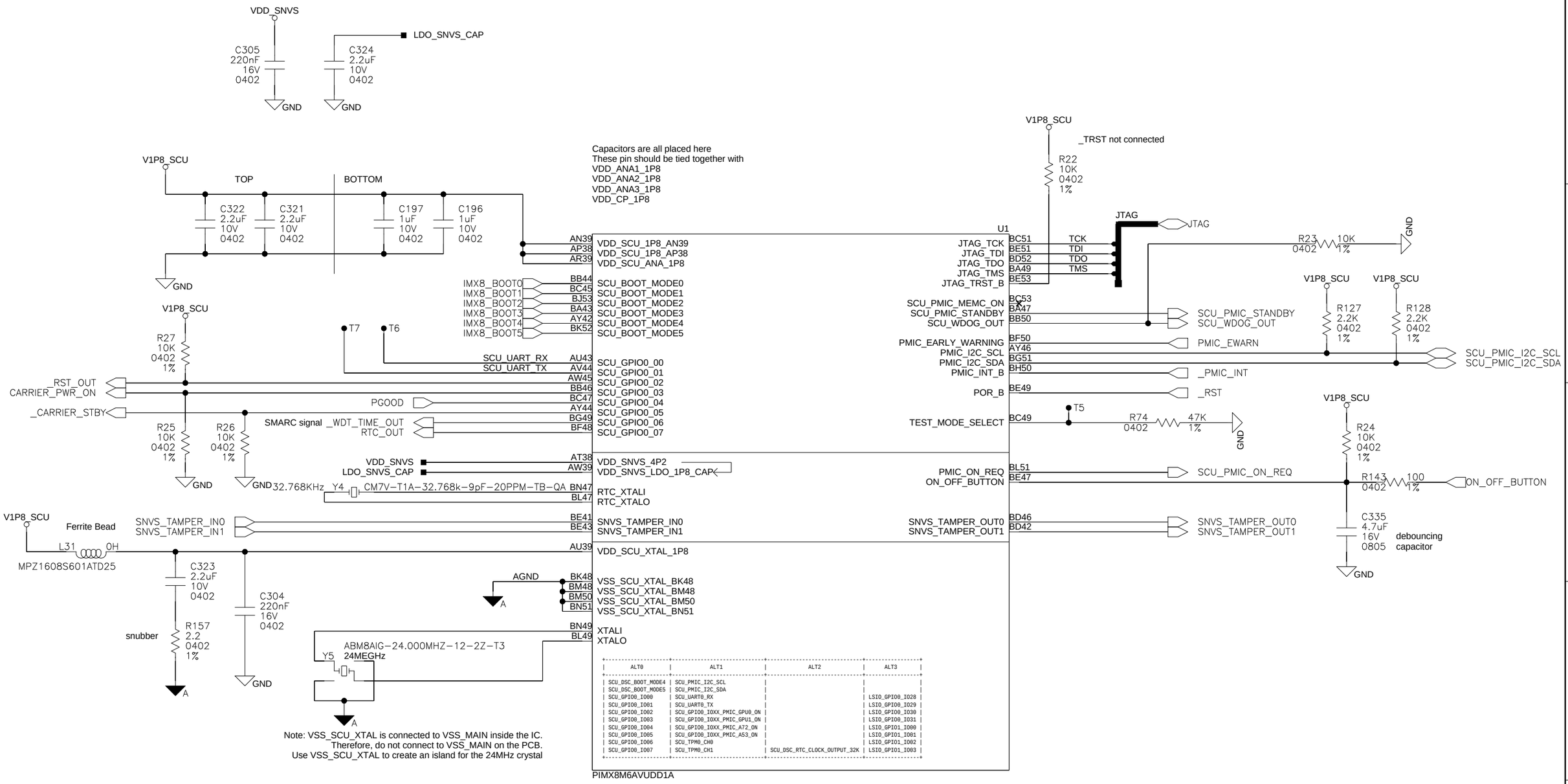

ALT0	ALT1	ALT2	ALT3
SCU_DSC_BOOT_MODE4	SCU_PMIC_I2C_SCL		
SCU_DSC_BOOT_MODE5	SCU_PMIC_I2C_SDA		
SCU_GPIO0_IO00	SCU_UART0_RX		LSIO_GPIO0_IO28
SCU_GPIO0_IO01	SCU_UART0_TX		LSIO_GPIO0_IO29
SCU_GPIO0_IO02	SCU_GPIO0_IOXX_PMIC_GPU0_ON		LSIO_GPIO0_IO30
SCU_GPIO0_IO03	SCU_GPIO0_IOXX_PMIC_GPU1_ON		LSIO_GPIO0_IO31
SCU_GPIO0_IO04	SCU_GPIO0_IOXX_PMIC_A72_ON		LSIO_GPIO1_IO00
SCU_GPIO0_IO05	SCU_GPIO0_IOXX_PMIC_A53_ON		LSIO_GPIO1_IO01
SCU_GPIO0_IO06	SCU_TPM0_CH0		LSIO_GPIO1_IO02
SCU_GPIO0_IO07	SCU_TPM0_CH1	SCU_DSC_RTC_CLOCK_OUTPUT_32K	LSIO_GPIO1_IO03

Questo disegno e' proprieta' di Ideas & Motion s.r.l. e non puo' essere riprodotto o trasmesso a terzi senza previa autorizzazione.
This drawing is a proprietary document of Ideas & Motion s.r.l. and must not be copied or released to third parties without authorization.

Disegno eseguito su CAD. Non sono ammesse modifiche manuali.
CAD drawing. Free hand changes are not permitted.

Ideas&Motion

Version: 1.0
Date: DD/MM/YYYY
Sheet Size: A3
Sheet: 29 / 36
Page Title: iMX8_SCU_SNVS
Project: iMX8SOM
Drawn by: Draftman
Design by: L. Giraudi
Checked: Reviewer

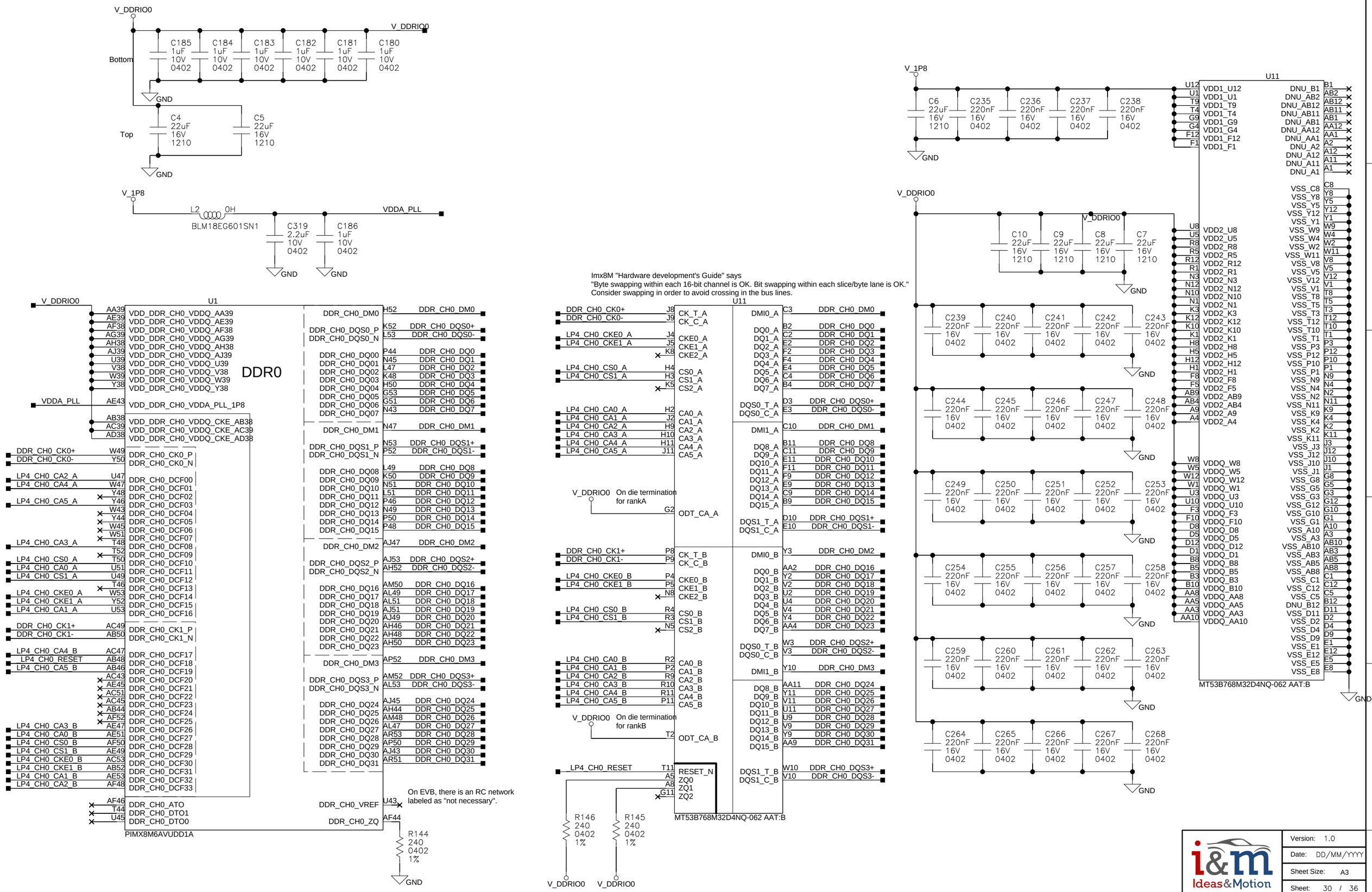

Questo disegno e' proprieta' di Ideas & Motion s.r.l. e non puo' essere riprodotto o trasmesso a terzi senza previa autorizzazione.
This drawing is a proprietary document of Ideas & Motion s.r.l. and must not be copied or released to third parties without authorization.

Disegno eseguito su CAD. Non sono ammesse modifiche manuali.
CAD drawing. Free hand changes are not permitted.

i&m Ideas&Motion

Version:	1.0
Date:	DD/MM/YYYY
Sheet Size:	A3
Sheet:	30 / 36
Page Title:	LPDDR4-0
Project:	iMX8SOM
Drawn by:	Draftman
Design by:	L. Giraudi
Checked:	Reviewer

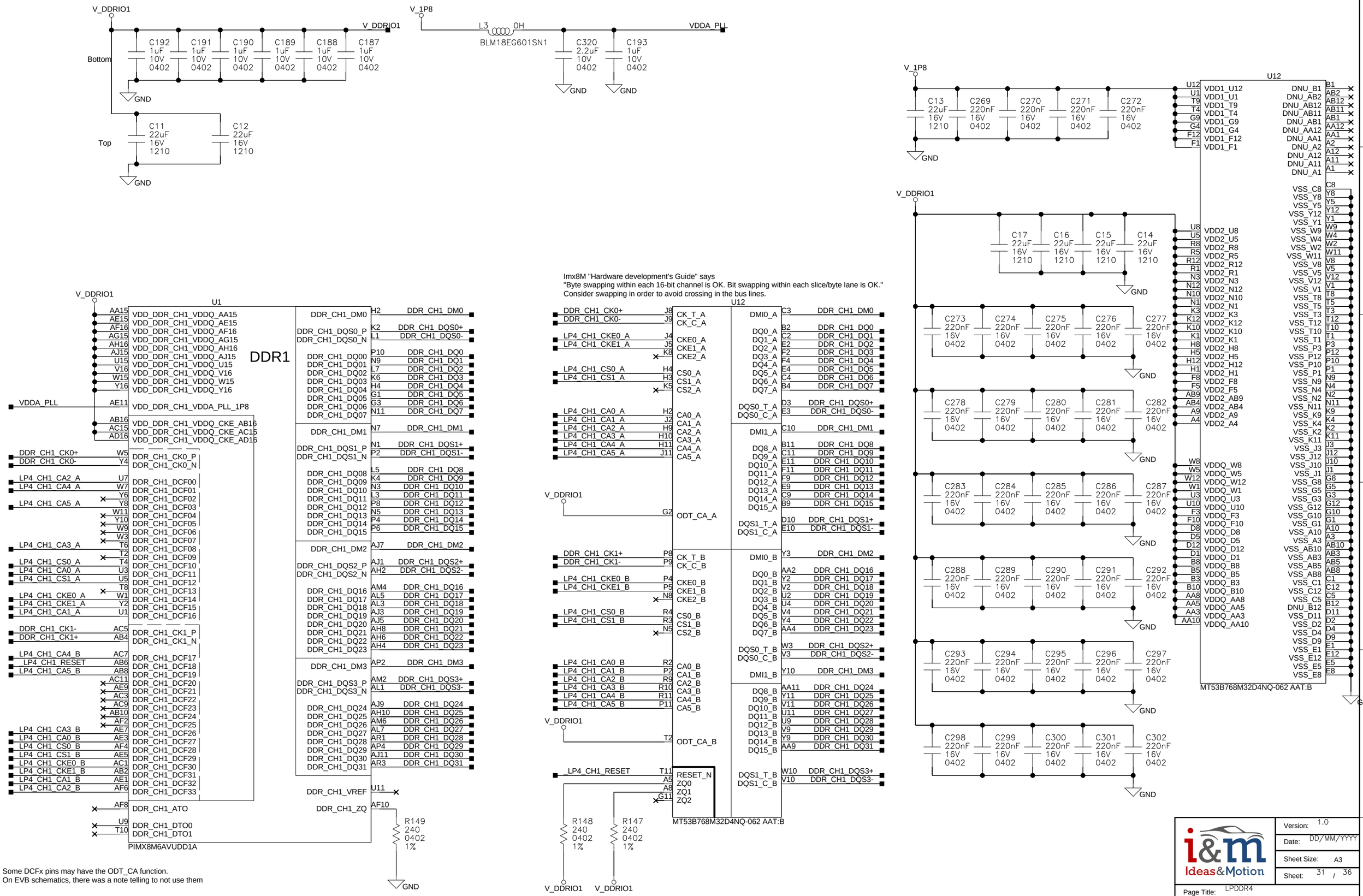

Questo disegno e' proprieta' di Ideas & Motion s.r.l. e non puo' essere riprodotto o trasmesso a terzi senza previa autorizzazione.
This drawing is a proprietary document of Ideas & Motion s.r.l. and must not be copied or released to third parties without authorization.

Disegno eseguito su CAD. Non sono ammesse modifiche manuali.
CAD drawing. Free hand changes are not permitted.

Version:	1.0
Date:	DD/MM/YYYY
Sheet Size:	A3
Sheet:	31 / 36
Page Title:	LPDDR4
Project:	iMX8SOM
Drawn by:	Draftman
Design by:	L. Giraudi
Checked:	Reviewer

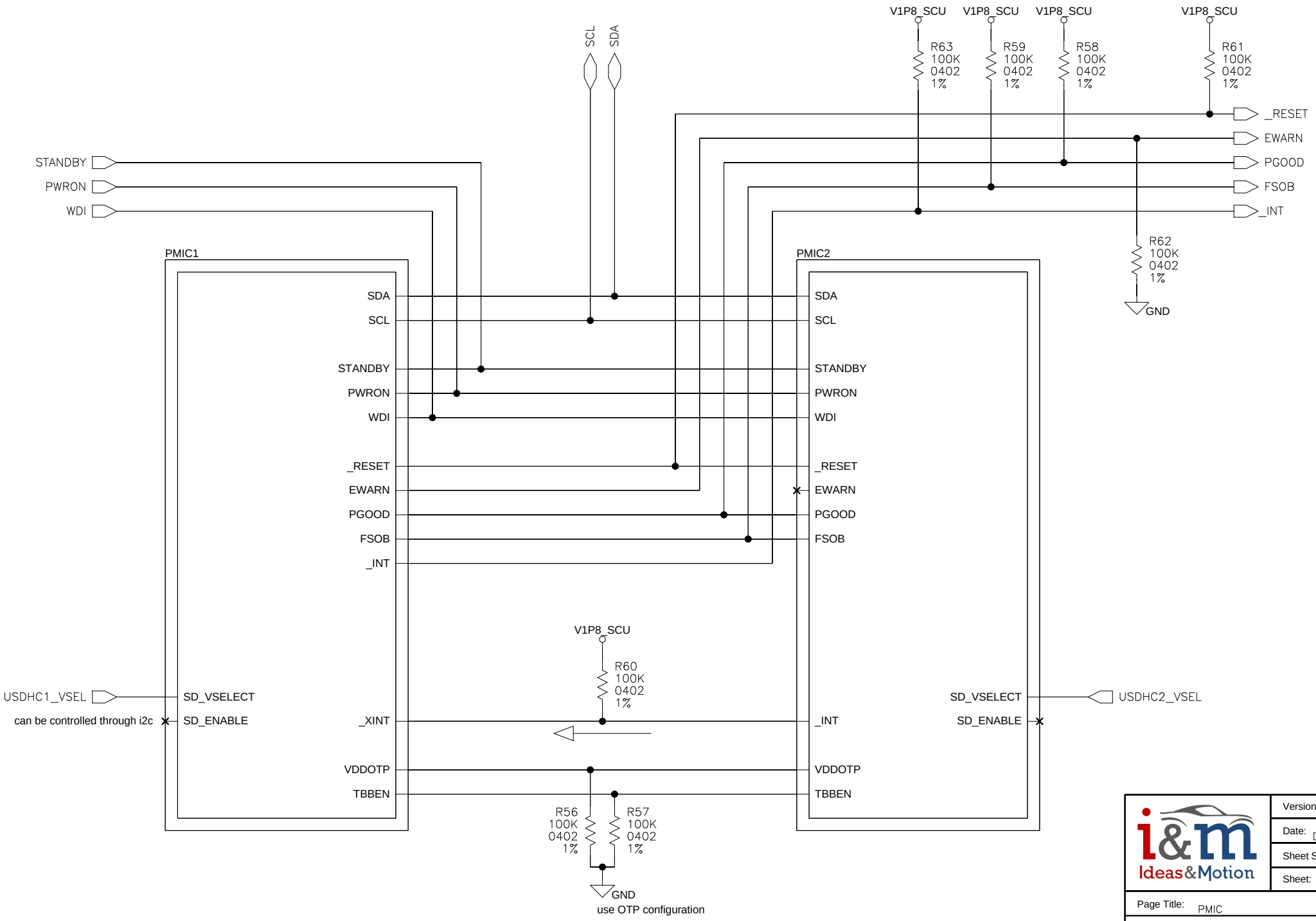

Version:	1.0
Date:	DD/MM/YYYY
Sheet Size:	A4
Sheet:	32 / 36
Page Title:	PMIC
Project:	iMX8SOM
Drawn by:	Draftman
Design by:	L. Giraudi
Checked:	Reviewer

Questo disegno e' proprieta' di Ideas & Motion s.r.l. e non puo' essere riprodotto o trasmesso a terzi senza previa autorizzazione.
This drawing is a proprietary document of Ideas & Motion s.r.l. and must not be copied or released to third parties without authorization.

Disegno eseguito su CAD. Non sono ammesse modifiche manuali.
CAD drawing. Free hand changes are not permitted.

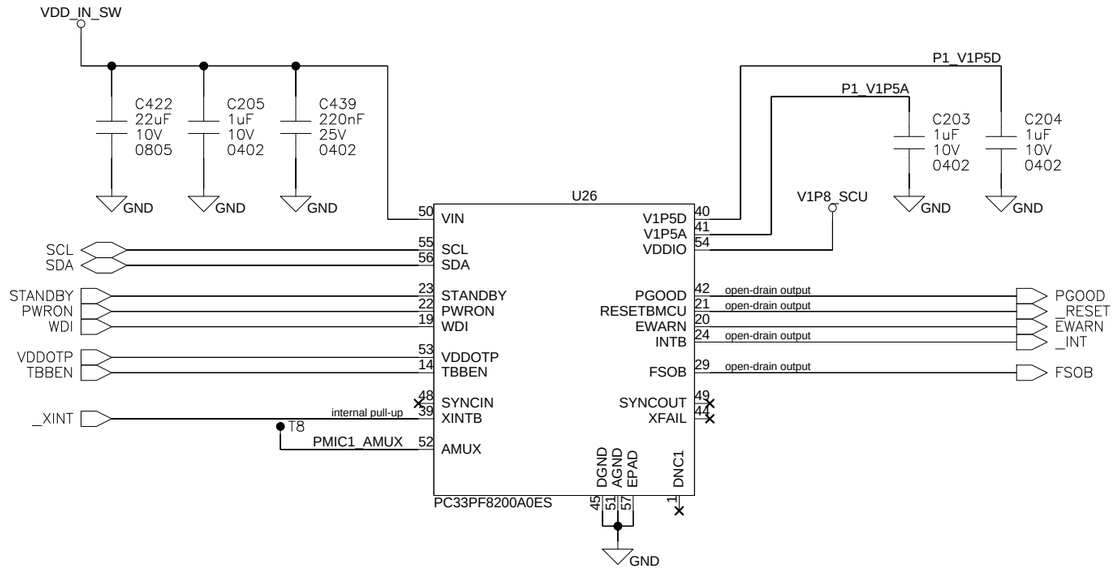

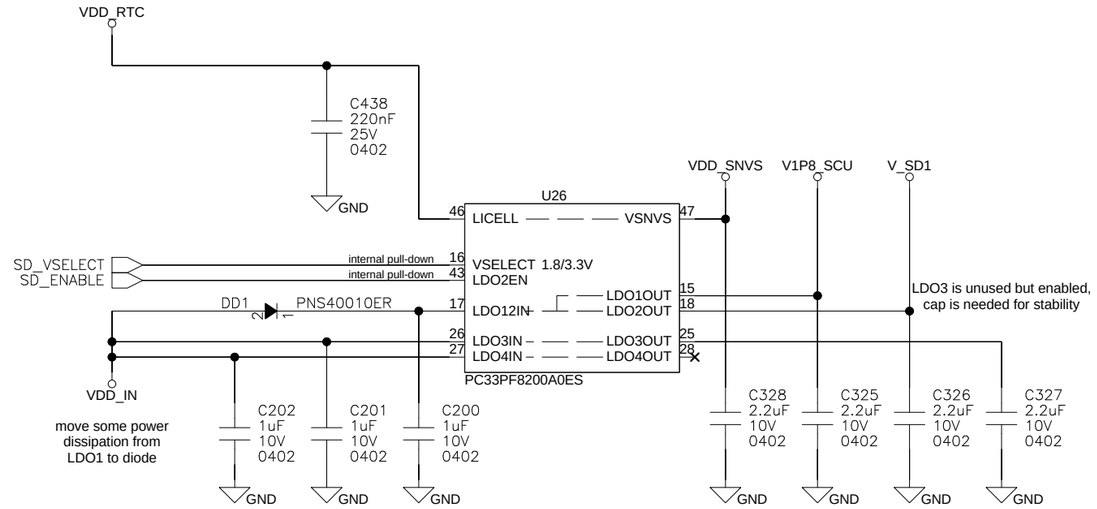

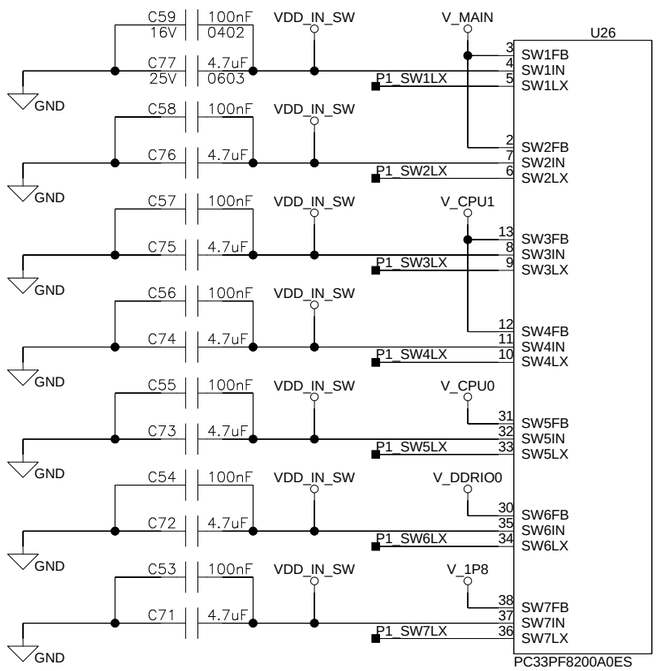

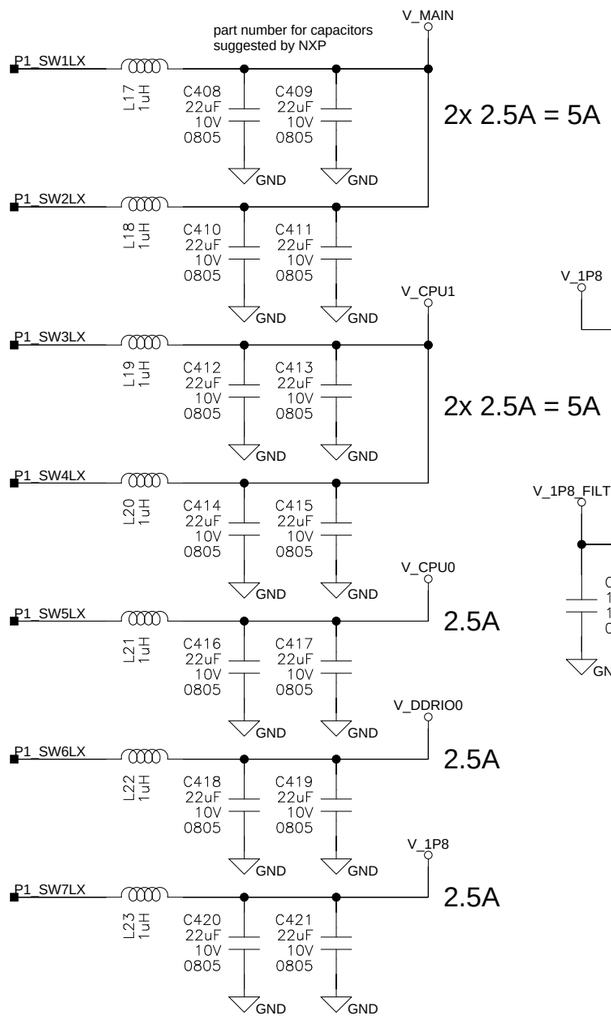

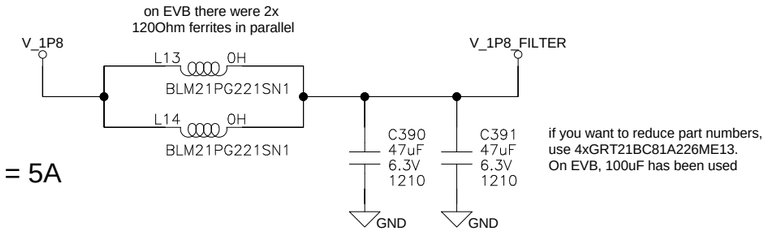

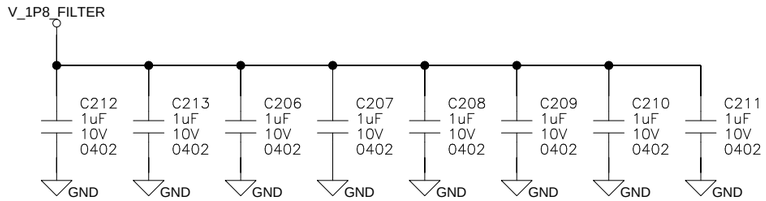

place on bottom, near the following pins:

VDD_ADC_1P8
VDD_ANA0_1P8_U29
VDD_ANA0_1P8_U31
VDD_HDMI_RX0_1P8
VDD_HDMI_TX0_1P8
VDD_LVDS0_1P8
VDD_LVDS1_1P8
VDD_MIPI_CSI0_1P8
VDD_MIPI_CSI1_1P8
VDD_MIPI_DSI0_1P8
VDD_MIPI_DSI1_1P8
VDD_MLB_1P8
VDD_PCIE_IOB_1P8
VDD_PCIE_LDO_1P8
VDD_PCIE_SATA0_PLL_1P8
VDD_PCIE0_PLL_1P8
VDD_PCIE1_PLL_1P8
VDD_USB_HSIC0_1P8
VREFH_ADC

Questo disegno e' proprieta' di Ideas & Motion s.r.l. e non puo' essere riprodotto o trasmesso a terzi senza previa autorizzazione.
This drawing is a proprietary document of Ideas & Motion s.r.l. and must not be copied or released to third parties without authorization.

Disegno eseguito su CAD. Non sono ammesse modifiche manuali.
CAD drawing. Free hand changes are not permitted.

Version:	1.0
Date:	DD/MM/YYYY
Sheet Size:	A3
Sheet:	33 / 36
Page Title:	PMIC1
Project:	iMX8SOM
Drawn by:	Draftman
Design by:	L. Giraudi
Checked:	Reviewer

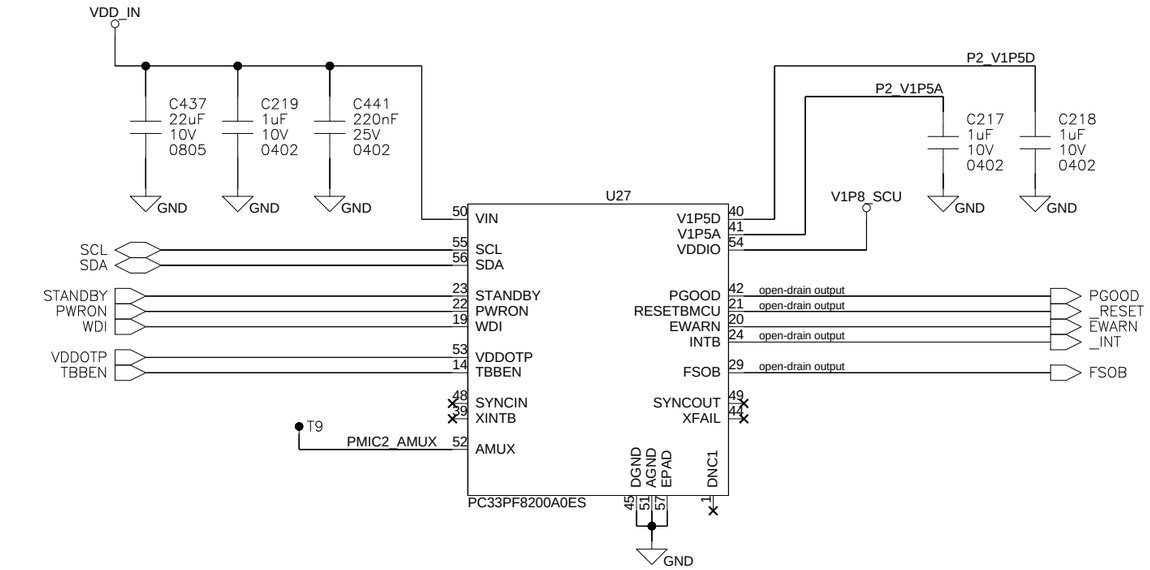

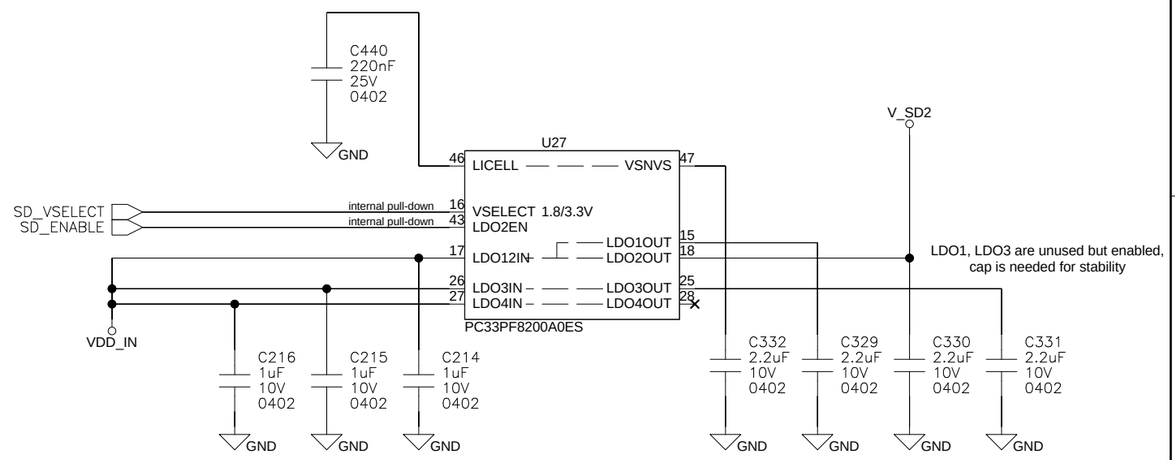

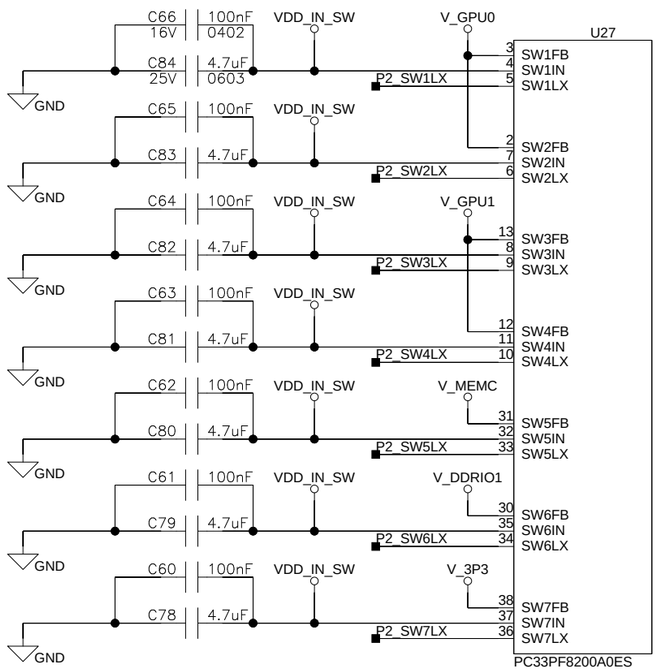

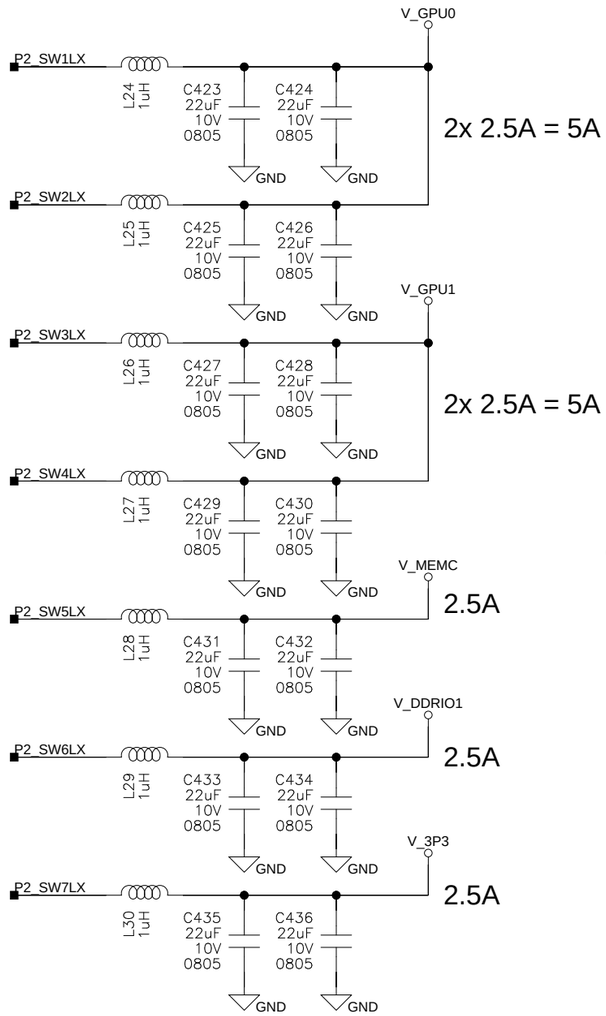

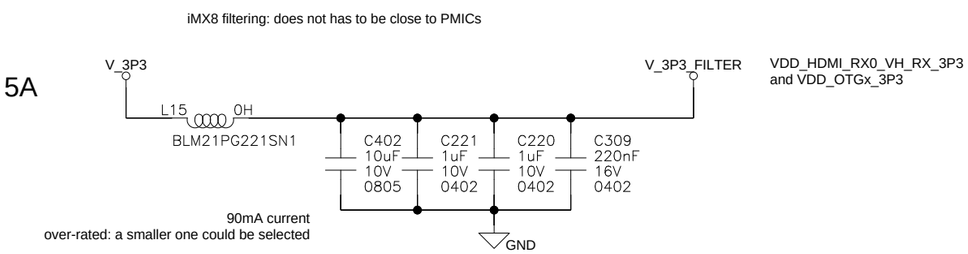

Version:	1.0
Date:	DD/MM/YYYY
Sheet Size:	A3
Sheet:	34 / 36
Page Title:	PMIC2
Project:	iMX8SOM
Drawn by:	Draftman
Design by:	L. Giraudi
Checked:	Reviewer

Questo disegno e' proprieta' di Ideas & Motion s.r.l. e non puo' essere riprodotto o trasmesso a terzi senza previa autorizzazione.
This drawing is a proprietary document of Ideas & Motion s.r.l. and must not be copied or released to third parties without authorization.

Disegno eseguito su CAD. Non sono ammesse modifiche manuali.
CAD drawing. Free hand changes are not permitted.

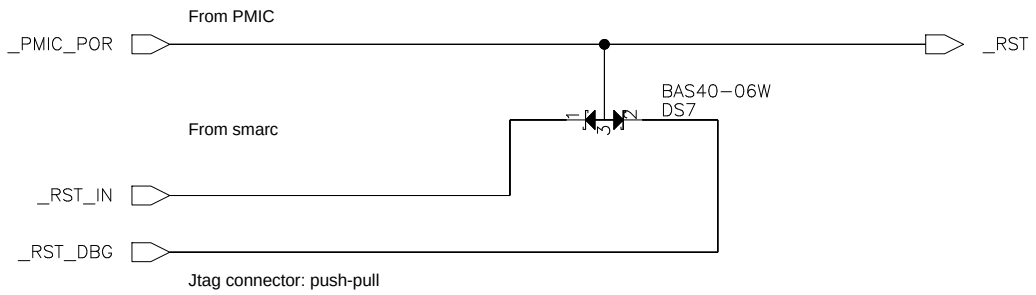

Version:	1.0
Date:	DD/MM/YYYY
Sheet Size:	A4
Sheet:	35 / 36
Page Title:	reset_circuit
Project:	iMX8SOM
Drawn by:	Draftman
Design by:	L. Giraudi
Checked:	Reviewer

Questo disegno e' proprieta' di Ideas & Motion s.r.l. e non puo' essere riprodotto o trasmesso a terzi senza previa autorizzazione.
This drawing is a proprietary document of Ideas & Motion s.r.l. and must not be copied or released to third parties without authorization.

Disegno eseguito su CAD. Non sono ammesse modifiche manuali.
CAD drawing. Free hand changes are not permitted.

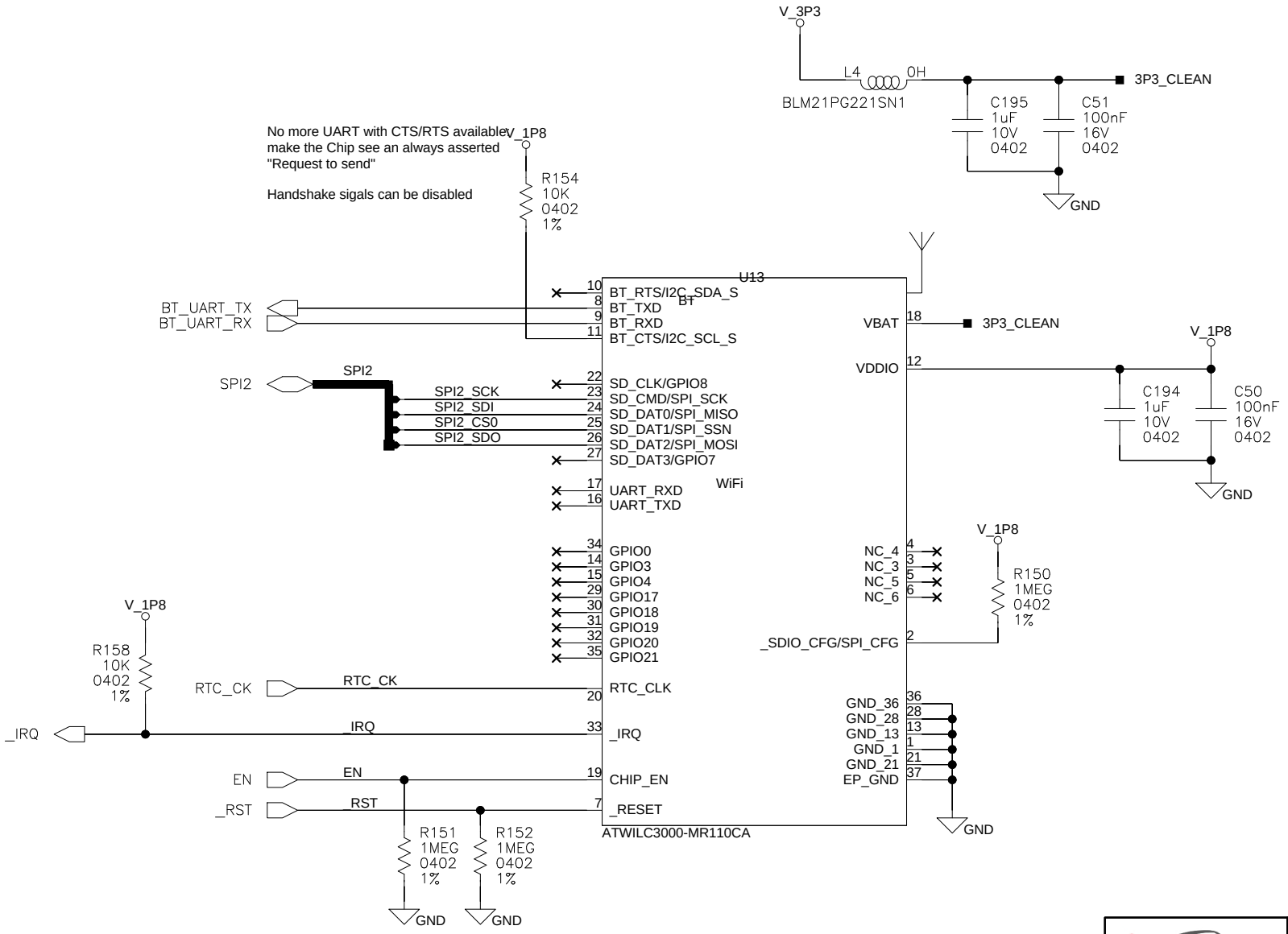

Version:	1.0
Date:	DD/MM/YYYY
Sheet Size:	A4
Sheet:	36 / 36
Page Title:	Wireless
Project:	iMX8SOM
Drawn by:	Draftman
Design by:	L. Giraudi
Checked:	Reviewer

Questo disegno e' proprieta' di Ideas & Motion s.r.l. e non puo' essere riprodotto o trasmesso a terzi senza previa autorizzazione.
This drawing is a proprietary document of Ideas & Motion s.r.l. and must not be copied or released to third parties without authorization.

Disegno eseguito su CAD. Non sono ammesse modifiche manuali.
CAD drawing. Free hand changes are not permitted.

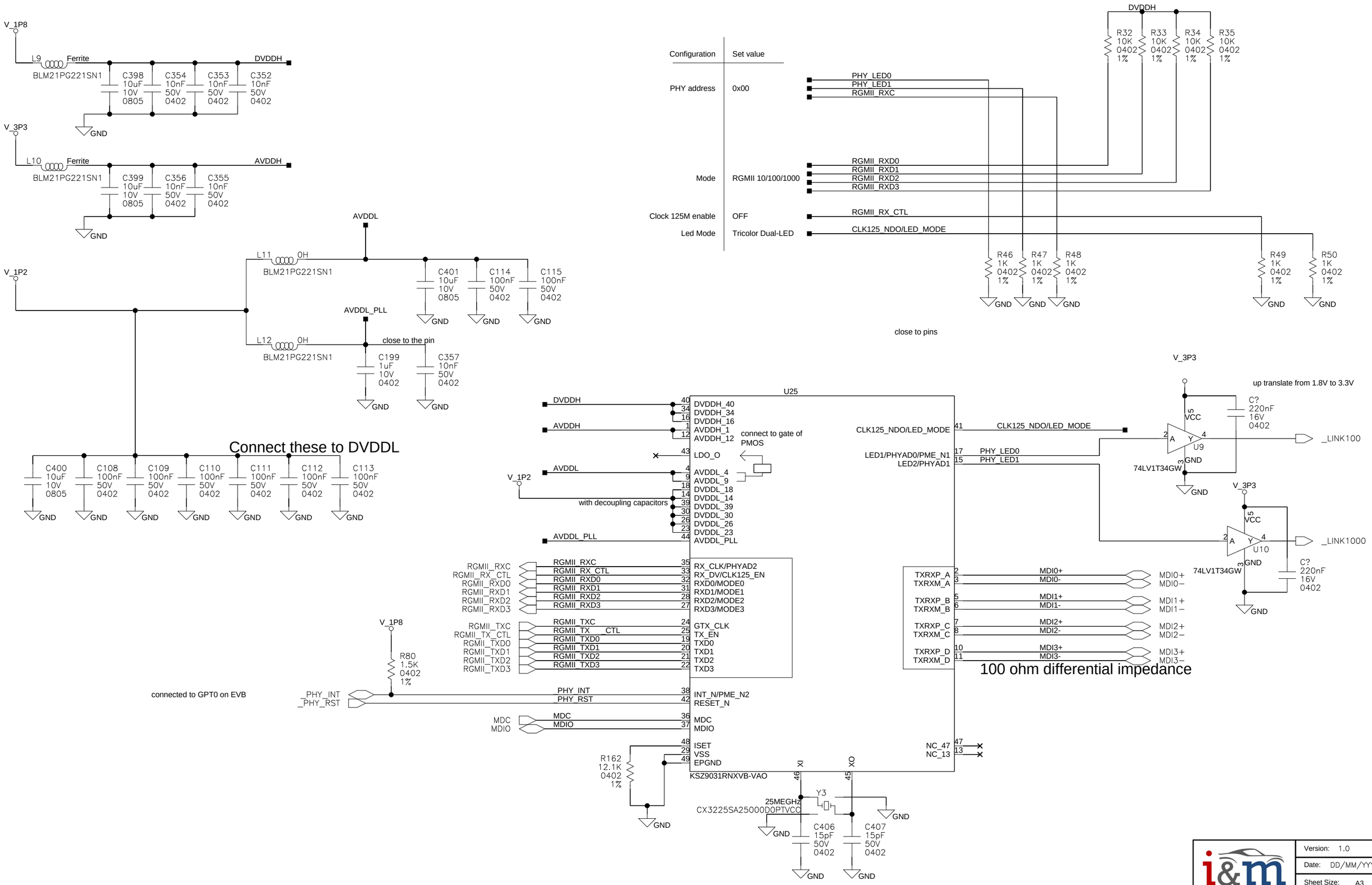

Version:	1.0
Date:	DD/MM/YYYY
Sheet Size:	A3
Sheet:	/ 1
Page Title:	Ethernet_Phy0
Project:	iMX8SOM
Drawn by:	Draftman
Design by:	L. Giraudi
Checked:	Reviewer

Questo disegno e' proprieta' di Ideas & Motion s.r.l. e non puo' essere riprodotto o trasmesso a terzi senza previa autorizzazione.
This drawing is a proprietary document of Ideas & Motion s.r.l. and must not be copied or released to third parties without authorization.

Disegno eseguito su CAD. Non sono ammesse modifiche manuali.
CAD drawing. Free hand changes are not permitted.

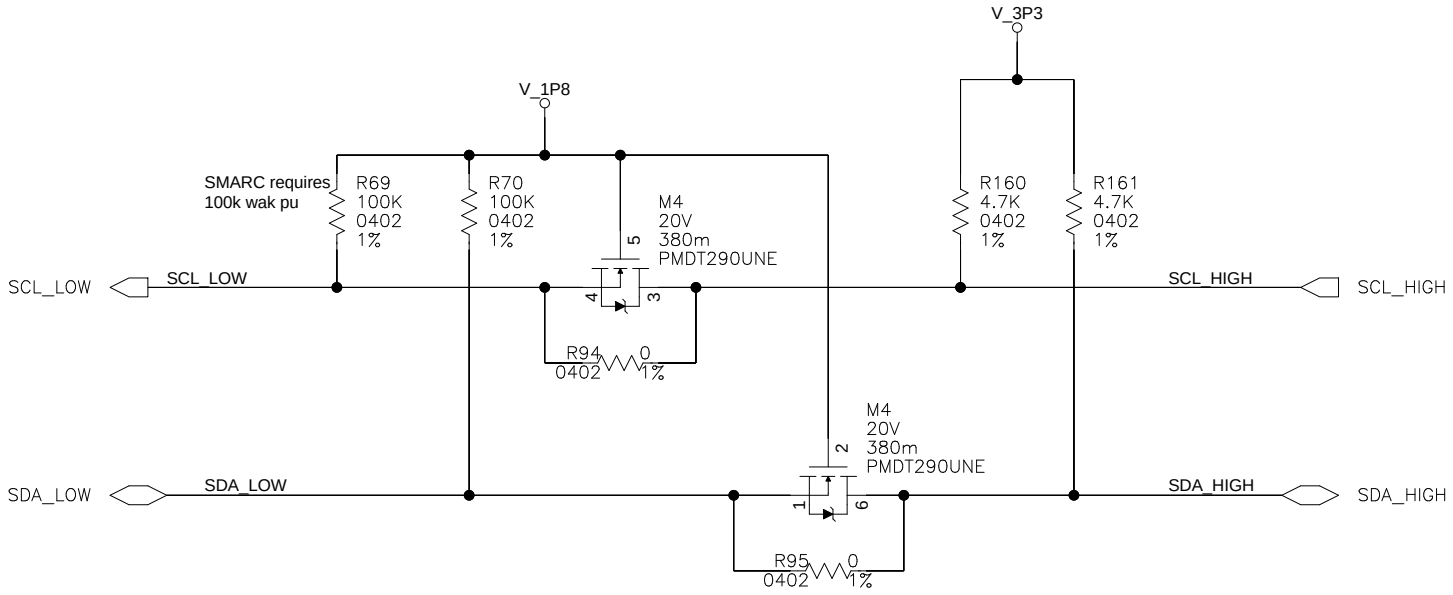

0ohm intended for bypassing the level shifter
If not mounted, let the carrier pull the lines up to 5V

Version:	1.0
Date:	DD/MM/YYYY
Sheet Size:	A4
Sheet:	/ 37
Page Title:	i2c_level_shifter
Project:	iMX8SOM
Drawn by:	Draftman
Design by:	L. Giraudi
Checked:	Reviewer

Questo disegno e' proprieta' di Ideas & Motion s.r.l. e non puo' essere riprodotto o trasmesso a terzi senza previa autorizzazione.
This drawing is a proprietary document of Ideas & Motion s.r.l. and must not be copied or released to third parties without authorization.

Disegno eseguito su CAD. Non sono ammesse modifiche manuali.
CAD drawing. Free hand changes are not permitted.

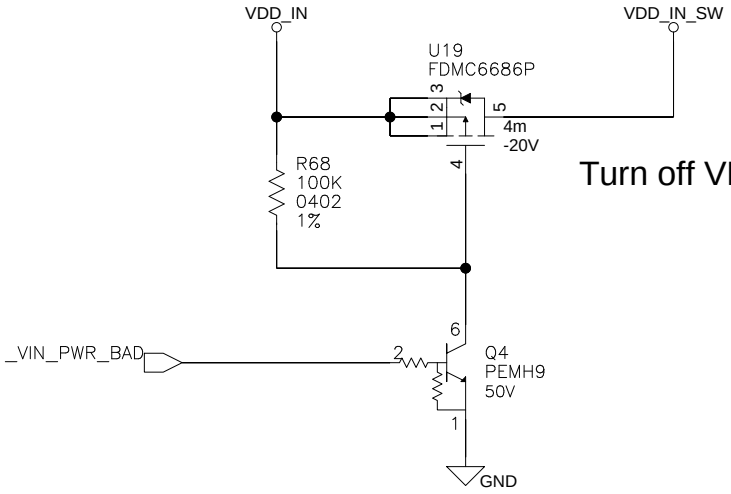

Turn off VDD_IN_SW when _VIN_PWR_BAD is low

Version:	1.0
Date:	DD/MM/YYYY
Sheet Size:	A4
Sheet:	/ 37
Page Title:	vin_switch
Project:	iMX8SOM
Drawn by:	Draftman
Design by:	L. Giraudi
Checked:	Reviewer

Questo disegno e' proprieta' di Ideas & Motion s.r.l. e non puo' essere riprodotto o trasmesso a terzi senza previa autorizzazione.
This drawing is a proprietary document of Ideas & Motion s.r.l. and must not be copied or released to third parties without authorization.

Disegno eseguito su CAD. Non sono ammesse modifiche manuali.
CAD drawing. Free hand changes are not permitted.