APOLLO

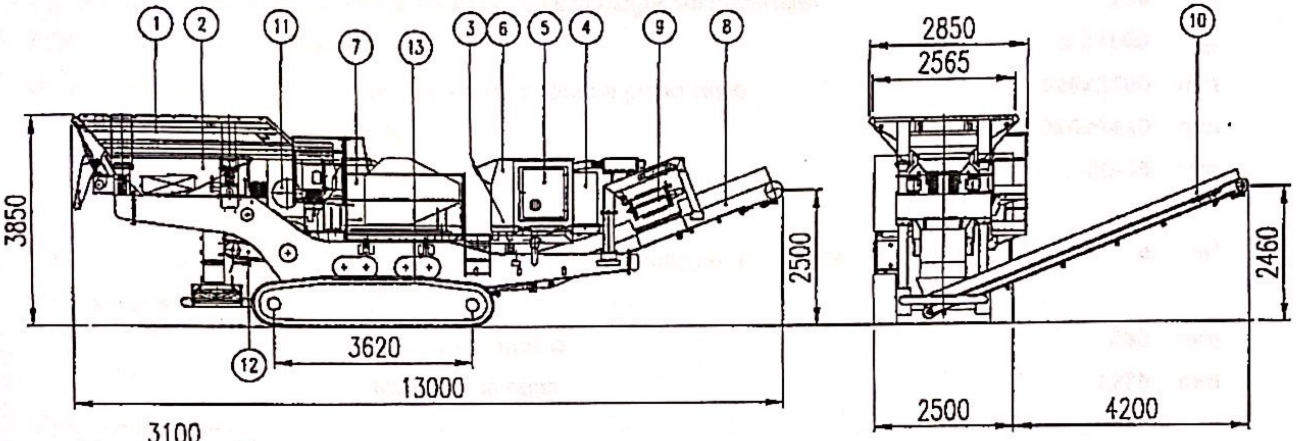

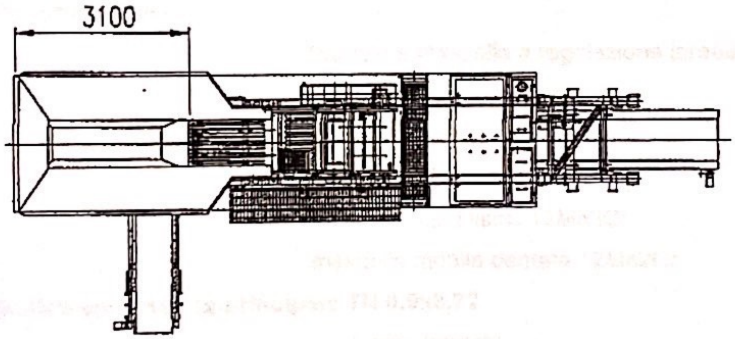

FASE DI LAVORO

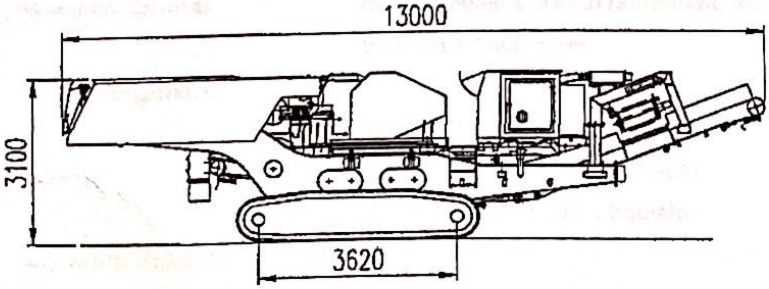

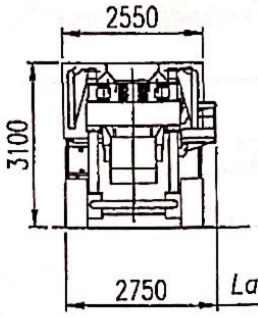

FASE DI TRASPORTO

Larghezza massima con passarelle installate

Pos.	Descrizione
13	Cingoli
12	Nastro trasportatore reversibile
11	Vaglio a barotti
10	Nastro trasportatore laterale
9	Separatore magnetico
8	Nastro trasportatore principale
7	Frantoio a mascelle
6	Consolle comandi
5	Gruppo potenza
4	Serbatoio olio
3	Centrale idraulica
2	Alimentatore vibrante
1	Tramoggia di carico

APOLLO 110 F

TK100 AO.050.1.1.06

Caratteristiche non impegnative. La ditta Officine Meccaniche di Ponzano S.p.A. si riserva di modificarle senza alcun preavviso

Scanned with CamScanner