PIANTA DI RIFERIMENTO SEZIONI PIANO SOTTERRANEO SCALA 1:450

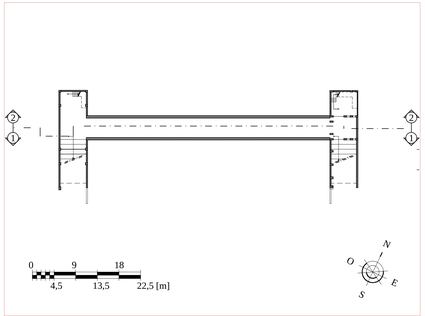

PIANTA DI RIFERIMENTO SEZIONI PIANO TERRA SCALA 1:450

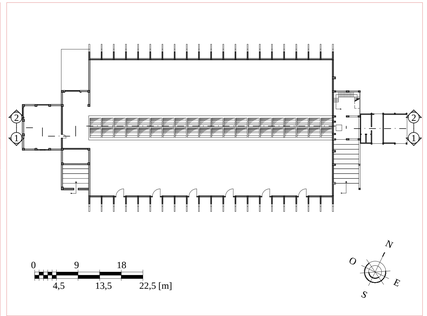

PIANTA DI RIFERIMENTO SEZIONI +6 [m] SCALA 1:450

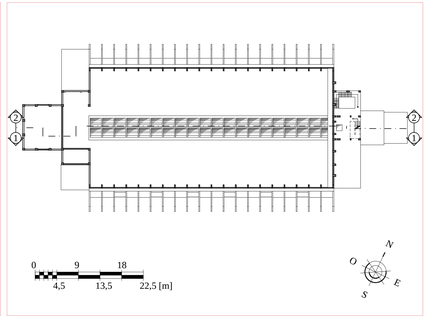

PIANTA DI RIFERIMENTO SEZIONI +12 [m] SCALA 1:450

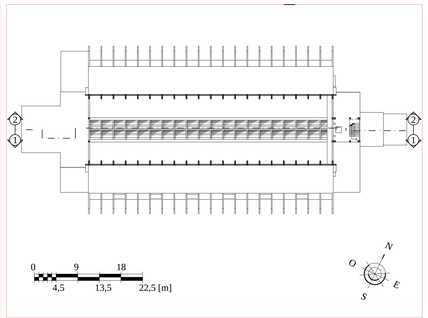

PIANTA DI RIFERIMENTO SEZIONI +17 [m] SCALA 1:450

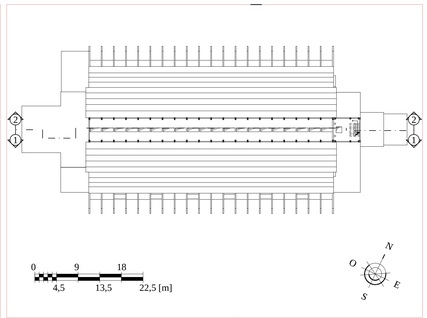

PIANTA DI RIFERIMENTO SEZIONI COPERTURA SCALA 1:450

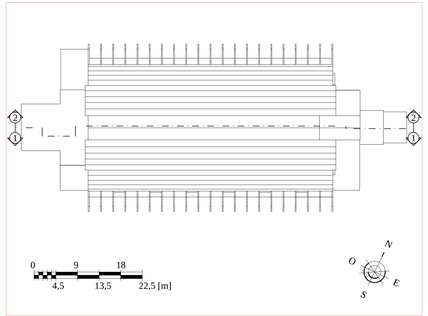

SEZIONE TRASVERSALE 2-2 SCALA 1:100

LEGENDA CAMPITURE	
CAMPITURE	MATERIALI
	Calcestruzzo armato
	Laterizio
	Blocchi di cemento
	Terreno riportato
	Sabbia

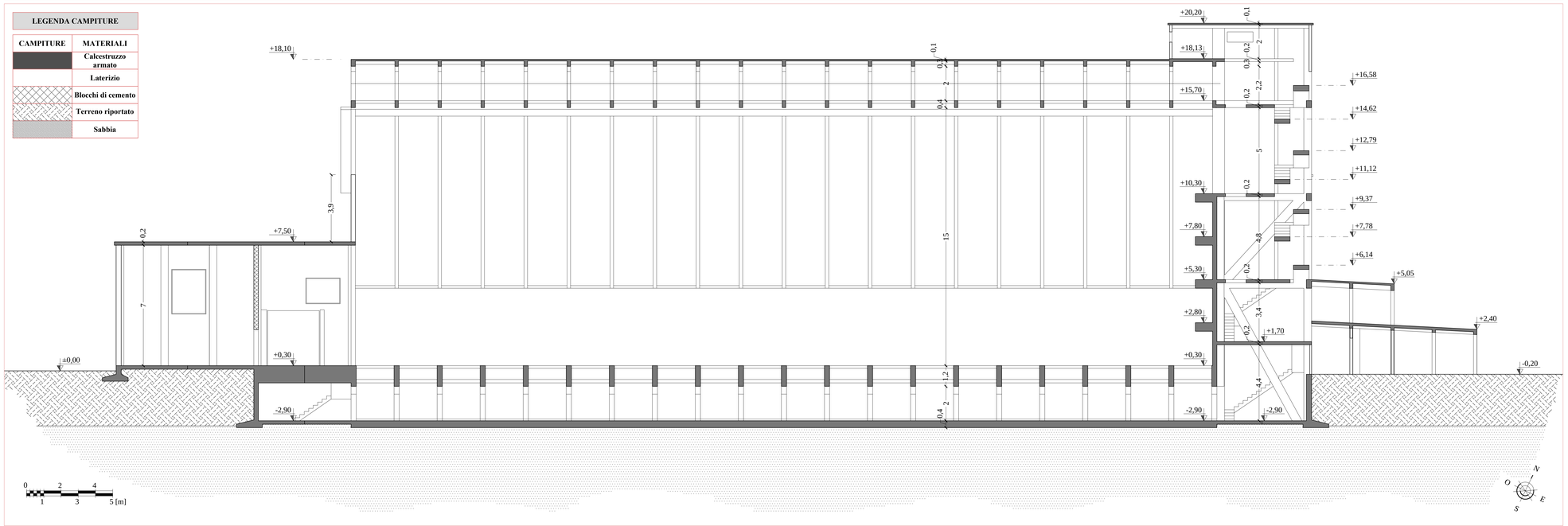

SEZIONE TRASVERSALE 1-1 SCALA 1:100

LEGENDA CAMPITURE	
CAMPITURE	MATERIALE
	Calcestruzzo armato
	Laterizio
	Blocchi di cemento
	Terra riportata
	Sabbia

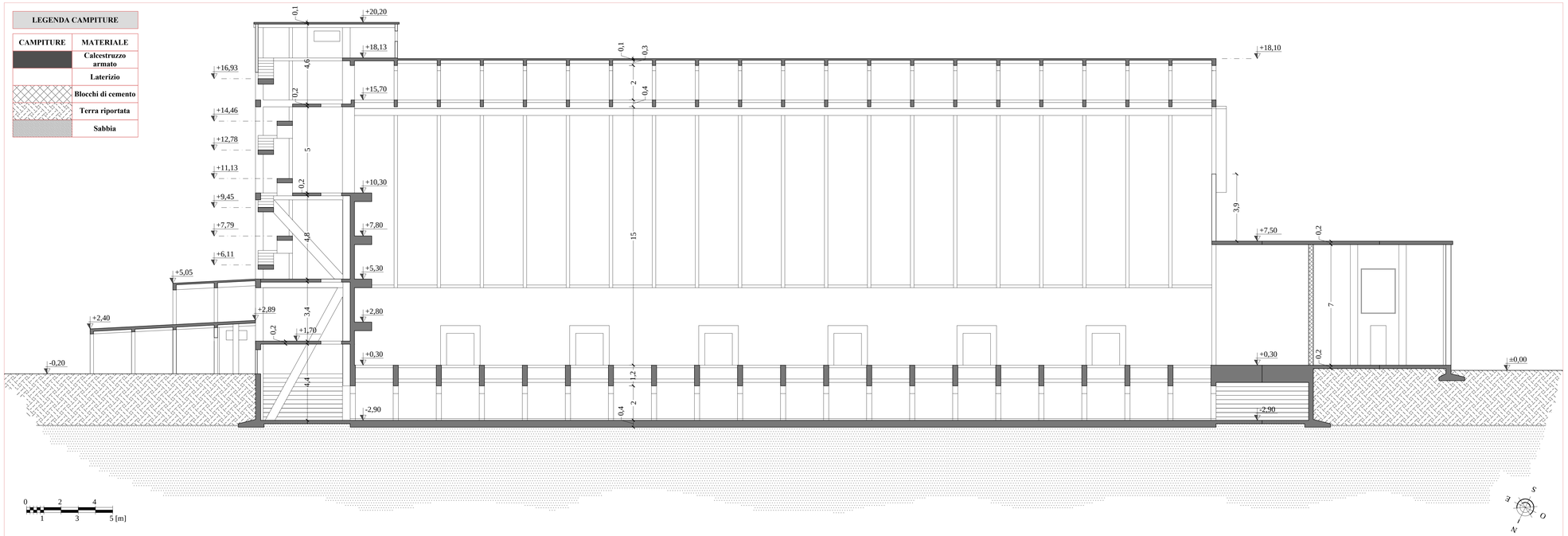

RENDER SEZIONE TRASVERSALE 2-2

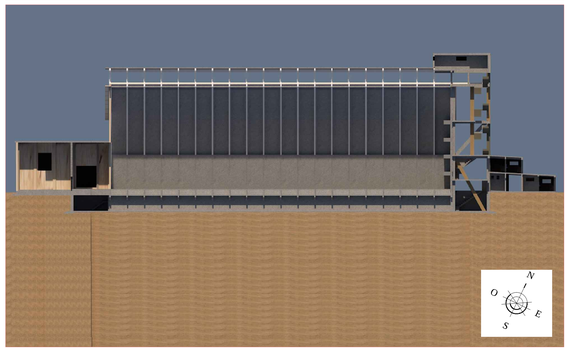

RENDER SEZIONE TRASVERSALE 1-1

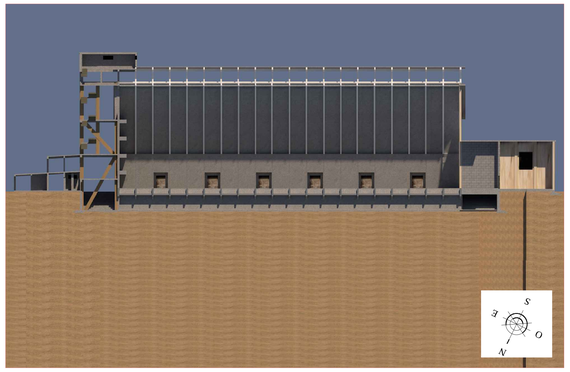

POLITECNICO DI TORINO

FACOLTÀ DI INGEGNERIA
DIPARTIMENTO DI INGEGNERIA
CORSO DI LAUREA MAGISTRALE IN INGEGNERIA EDILE
A.A. 2019/2020

TESI DI LAUREA

RECUPERO DELLE ARCHEOLOGIE INDUSTRIALI: IL PADIGLIONE DEL SALE DI CAGLIARI

RAPPRESENTAZIONE	SCALA RAPPRESENTAZIONE	SCALA GRAFICA
SEZIONI TRASVERSALI	-	-
- Piante di riferimento sezioni	1:450	0 4,5 9 13,5 18 [m]
- Sezione 2-2	1:100	0 1 2 3 4 [m]
- Sezione 1-1	1:100	0 1 2 3 4 [m]
- Render Sezione trasversale 2-2	-	-
- Render Sezione trasversale 1-1	-	-
-	-	-
-	-	-
-	-	-
FORMATO: A0	FILE: SEZIONI.DWG	
DATA STAMPA: 27/06/2020	-	

RELATORE:
PROF. ING. PAOLO PIANTANIDA

CANDIDATO:
ALESSANDRO MELIS
MATR. 196422

Sezioni trasversali

Tav.11