PIANTA DI RIFERIMENTO SEZIONI PIANO SOTTERRANEO SCALA 1:450

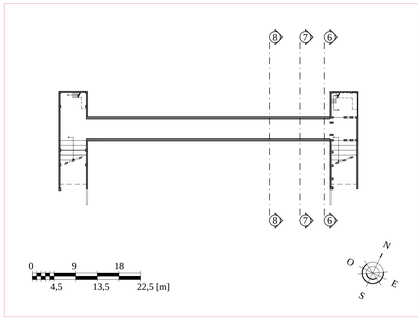

PIANTA DI RIFERIMENTO SEZIONI PIANO TERRA SCALA 1:450

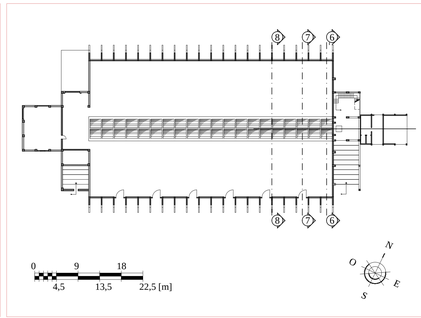

PIANTA DI RIFERIMENTO SEZIONI +6 [m] SCALA 1:450

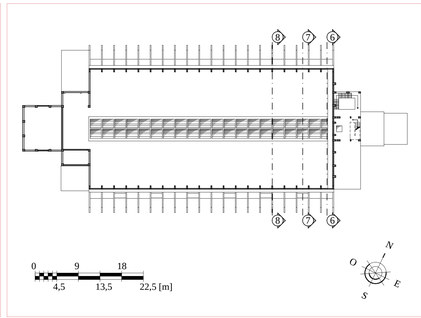

PIANTA DI RIFERIMENTO SEZIONI +12 [m] SCALA 1:450

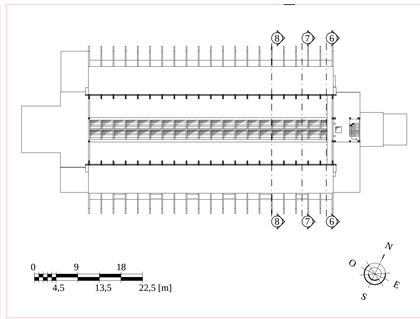

PIANTA DI RIFERIMENTO SEZIONI +17 [m] SCALA 1:450

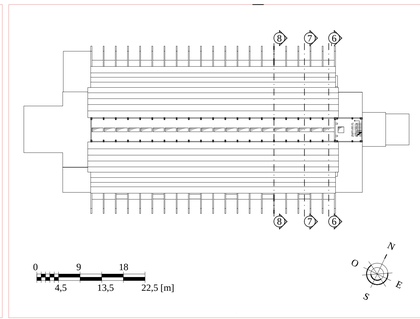

PIANTA DI RIFERIMENTO SEZIONI COPERTURA SCALA 1:450

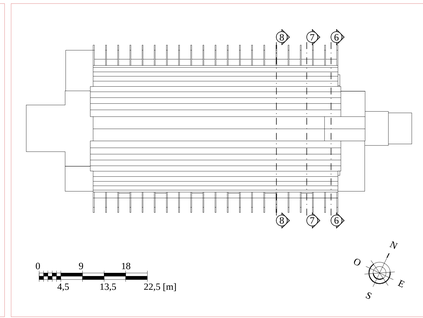

SEZIONE 6-6 SCALA 1:100

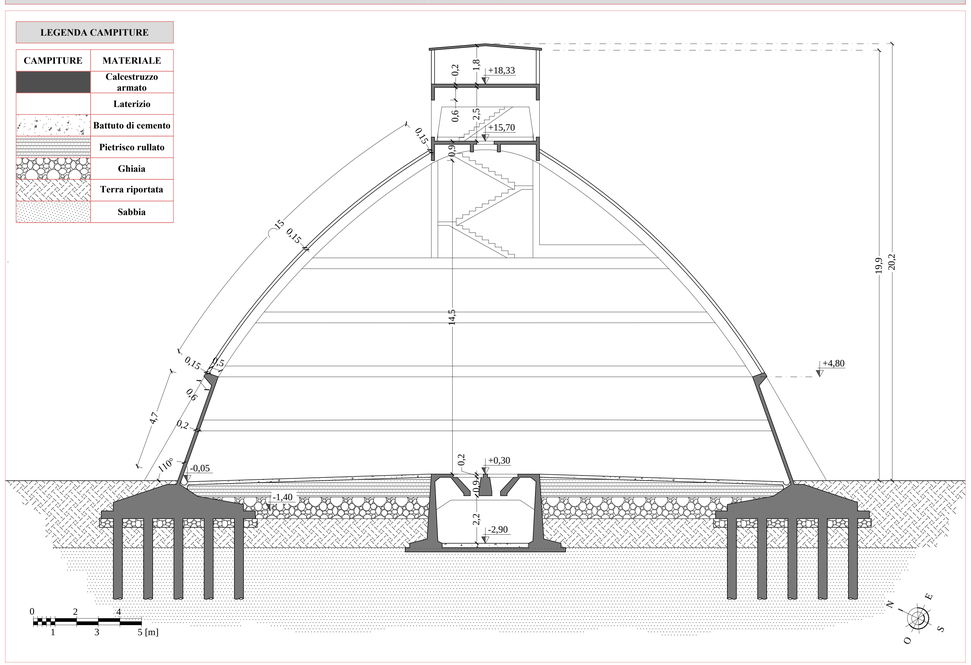

SEZIONE 7-7 SCALA 1:100

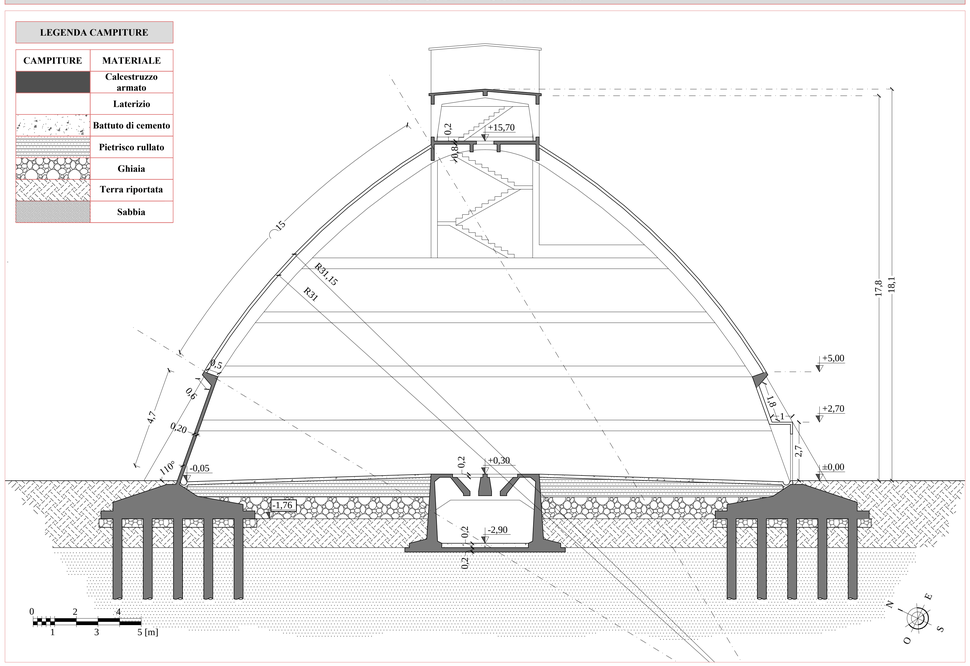

RENDER SEZIONE 6-6 SCALA 1:200

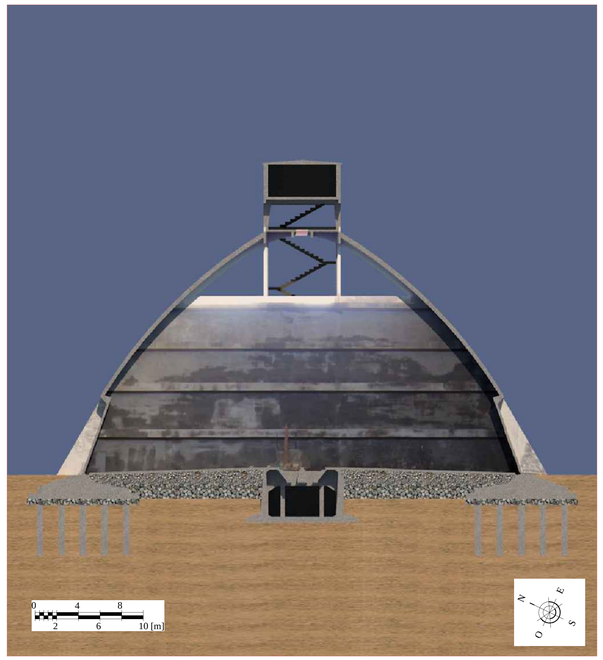

SEZIONE 8-8 SCALA 1:100

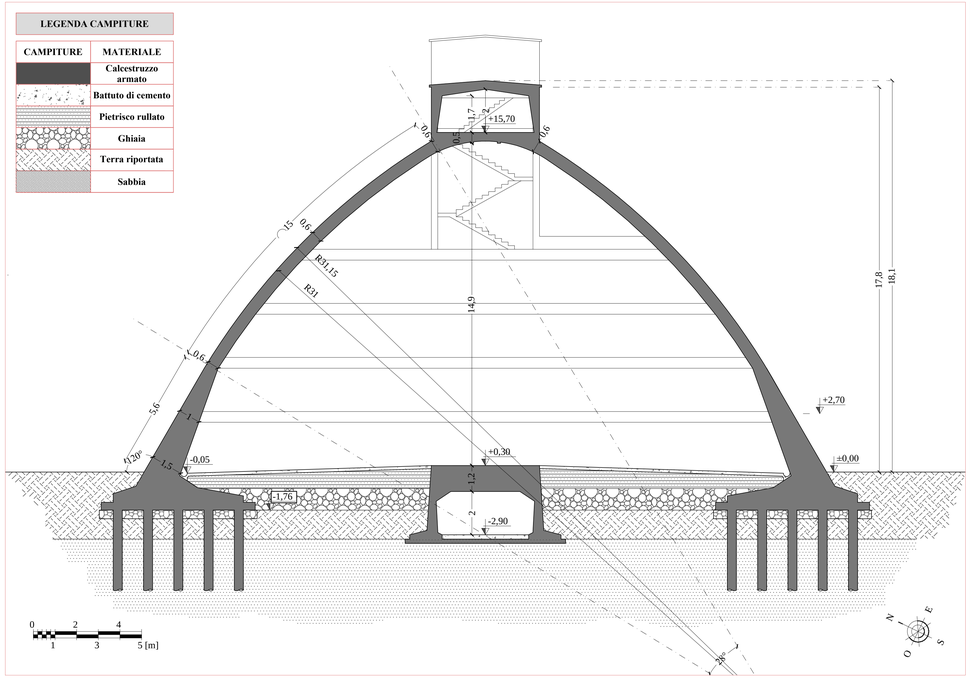

RENDER SEZIONE 7-7 SCALA 1:200

RENDER SEZIONE 8-8 SCALA 1:200

POLITECNICO DI TORINO

FACOLTÀ DI INGEGNERIA
DIPARTIMENTO DI INGEGNERIA
CORSO DI LAUREA MAGISTRALE IN INGEGNERIA EDILE
A.A. 2019/2020

TESI DI LAUREA

RECUPERO DELLE ARCHEOLOGIE INDUSTRIALI: IL PADIGLIONE DEL SALE DI CAGLIARI

RAPPRESENTAZIONE	SCALA RAPPRESENTAZIONE	SCALA GRAFICA
SEZIONI LONGITUDINALI	-	-
- Piante di riferimento sezioni	1:450	0 4,5 9 13,5 18 [m]
- Sezione 6-6	1:100	0 1 2 3 4 [m]
- Sezione 7-7	1:100	0 1 2 3 4 [m]
- Sezione 8-8	1:100	0 1 2 3 4 [m]
- Render sezione 6-6	-	-
- Render sezione 7-7	-	-
- Render sezione 8-8	-	-
-	-	-
FORMATO: A0	FILE: SEZIONI.DWG	
DATA STAMPA: 27/06/2020	-	

RELATORE:
PROF. ING. PAOLO PIANTANIDA

CANDIDATO:
ALESSANDRO MELIS
MATR. 196422

Sezioni longitudinali

Tav.13