PIANTA DI RIFERIMENTO SEZIONI PIANO SOTTERRANEO SCALA 1:450

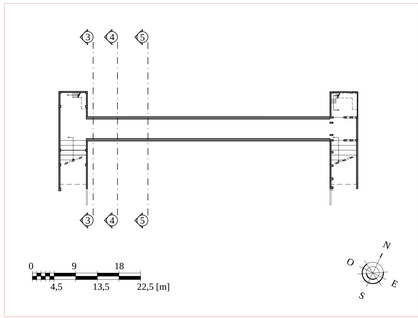

PIANTA DI RIFERIMENTO SEZIONI PIANO TERRA SCALA 1:450

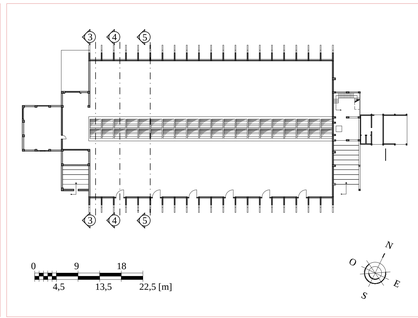

PIANTA DI RIFERIMENTO SEZIONI +6 [m] SCALA 1:450

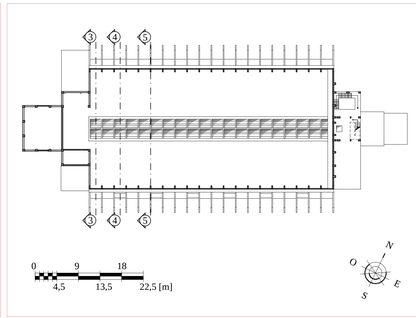

PIANTA DI RIFERIMENTO SEZIONI +12 [m] SCALA 1:450

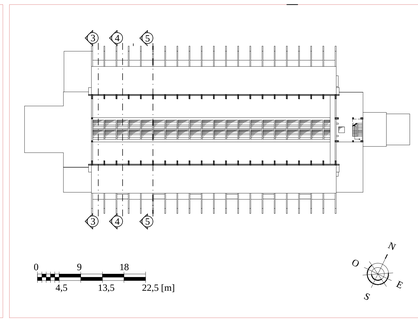

PIANTA DI RIFERIMENTO SEZIONI +17 [m] SCALA 1:450

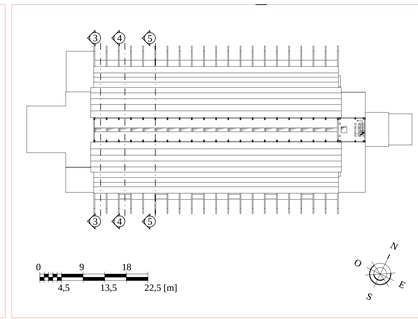

PIANTA DI RIFERIMENTO SEZIONI COPERTURA SCALA 1:450

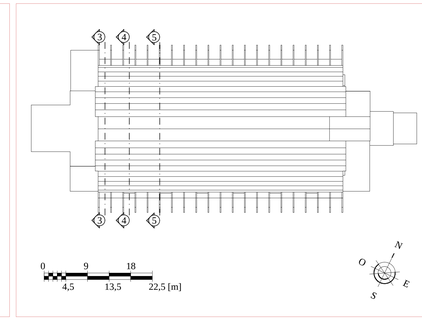

SEZIONE LONGITUDINALE 3-3 SCALA 1:100

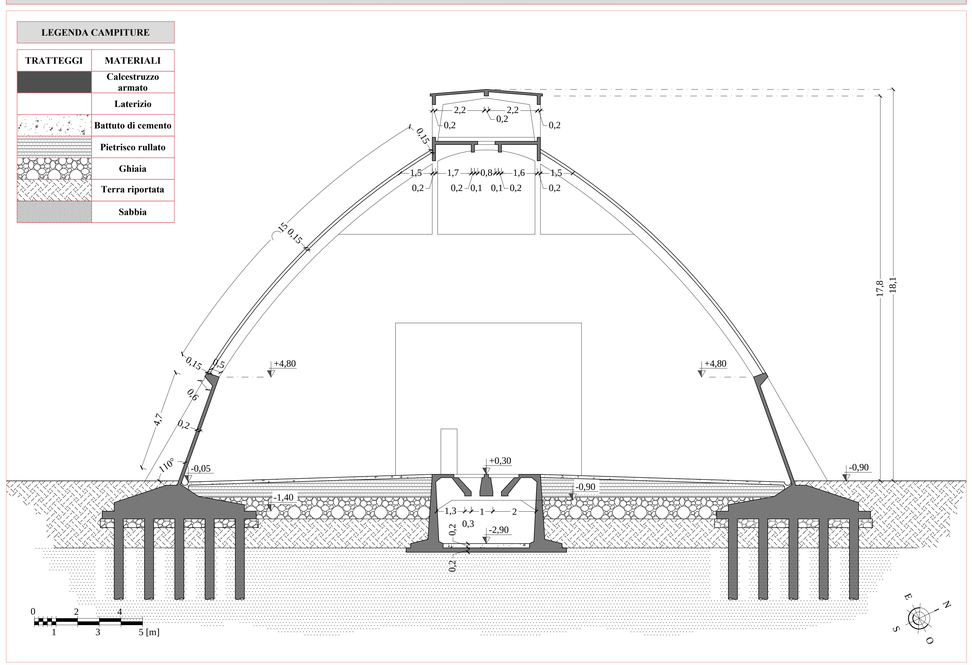

SEZIONE LONGITUDINALE 4-4 SCALA 1:100

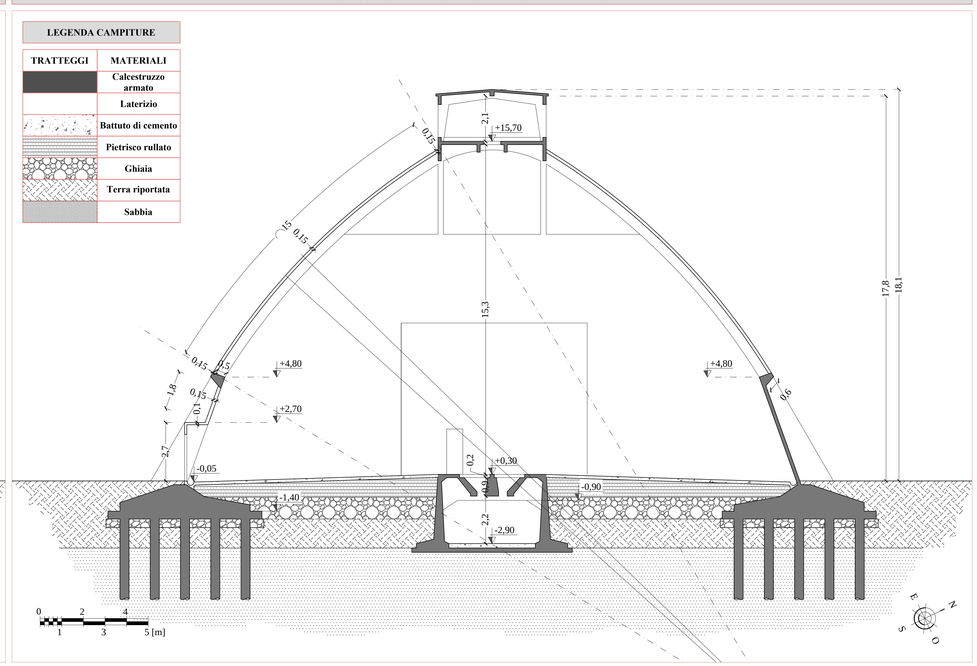

RENDER SEZIONE LONGITUDINALE 3-3 SCALA 1:200

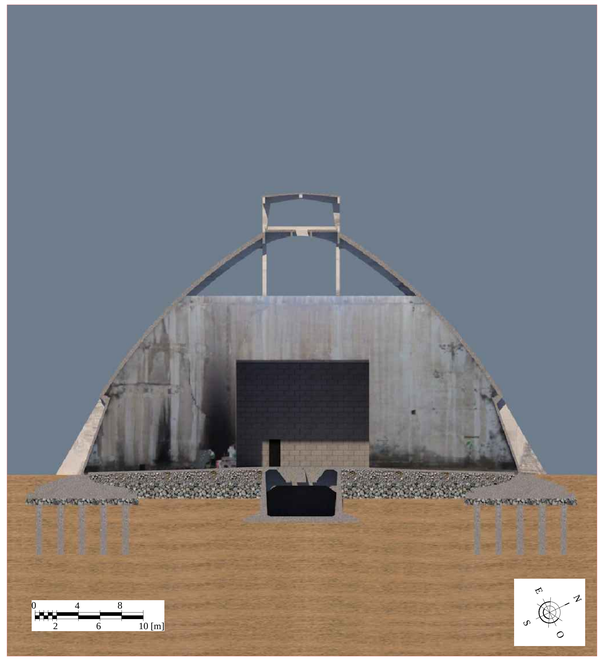

SEZIONE LONGITUDINALE 5-5 SCALA 1:100

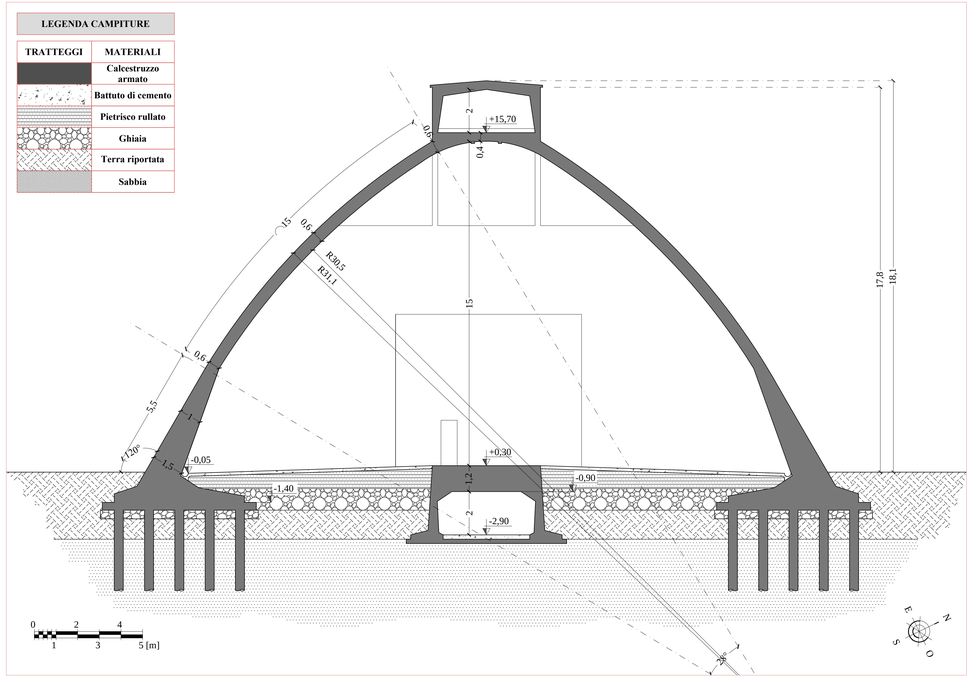

RENDER SEZIONE LONGITUDINALE 4-4 SCALA 1:200

RENDER SEZIONE LONGITUDINALE 5-5 SCALA 1:200

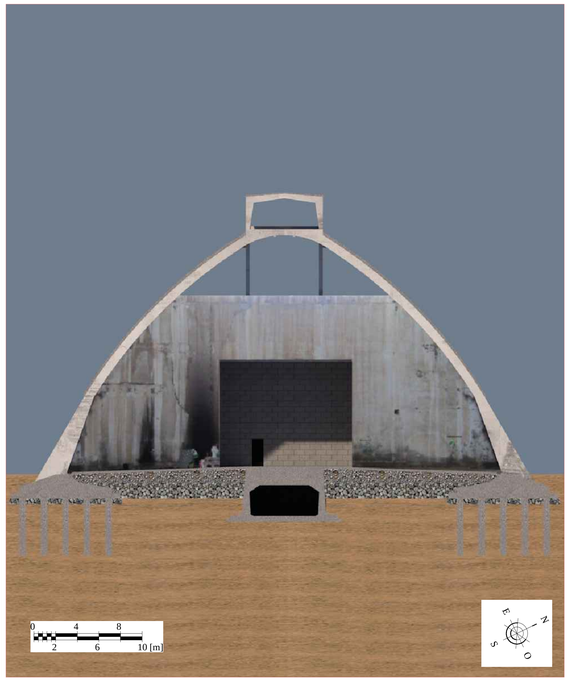

POLITECNICO DI TORINO

FACOLTÀ DI INGEGNERIA
DIPARTIMENTO DI INGEGNERIA
CORSO DI LAUREA MAGISTRALE IN INGEGNERIA EDILE
A.A. 2019/2020

TESI DI LAUREA

RECUPERO DELLE ARCHEOLOGIE INDUSTRIALI: IL PADIGLIONE DEL SALE DI CAGLIARI

RAPPRESENTAZIONE	SCALA RAPPRESENTAZIONE	SCALA GRAFICA
SEZIONI LONGITUDINALI	-	-
- Piante di riferimento sezioni	1:450	0 4,5 9 13,5 18 [m]
- Sezione 3-3	1:100	0 1 2 3 4 [m]
- Sezione 4-4	1:100	0 1 2 3 4 [m]
- Sezione 5-5	1:100	0 1 2 3 4 [m]
- Render Sezione 3-3	-	-
- Render Sezione 4-4	-	-
- Render Sezione 5-5	-	-
-	-	-
FORMATO: A0	FILE: SEZIONI.DWG	
DATA STAMPA: 27/06/2020	-	

RELATORE:
PROF. ING. PAOLO PIANTANIDA

CANDIDATO:
ALESSANDRO MELIS
MATR. 196422

Sezioni longitudinali

Tav.12