Attachment

1

TP-10787

CR-202-18

MODIFICHE				
REV.	N° C.R.	DESCRIZIONE	PREPARATORE	DATA VALIDITA'
A	N.A.	Nuova emissione / *New Issue*	ZENZON R.	13/05/2013
B	CR-SAL-2019-0072	Razionalizzazione controlli visivi/*Rationalization of visual inspections*		
		Aggiunta traduzione inglese/*Added English translation*	CENA F.	N.A.

SEZIONE A-A
SECTION A-A

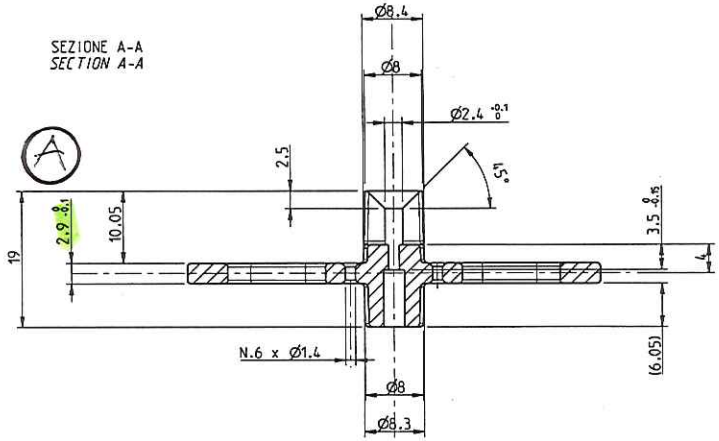

NOTE GENERALI:
1. Materiale: Lexan® HP4REU come da specifica componenti/materiali SMPV004
2. Tolleranze non specificate secondo UNI EN 22768/1 classe media
3. Finitura superficiale: Goffrato fine CH27
4. Angolo di spoglia generale = 1°
5. Raccordi non quotati R = 0.5
6. Per la valutazione dei difetti cosmetici attenersi alle indicazioni descritte nelle procedure di accettazione pertinenti.

GENERAL NOTES:
1. *Material: Lexan® HP4REU as per components/materials specification SMPV004*
2. *Not specified tolerances according to UNI EN 22768/1 medium class*
3. *Surface finish: Fine embossed CH27*
4. *Overall draft angle = 1°*
5. *Rounding without dimension R = 0.5*
6. *For the evaluation of cosmetic defects follow the instructions described in the relevant acceptance procedures.*

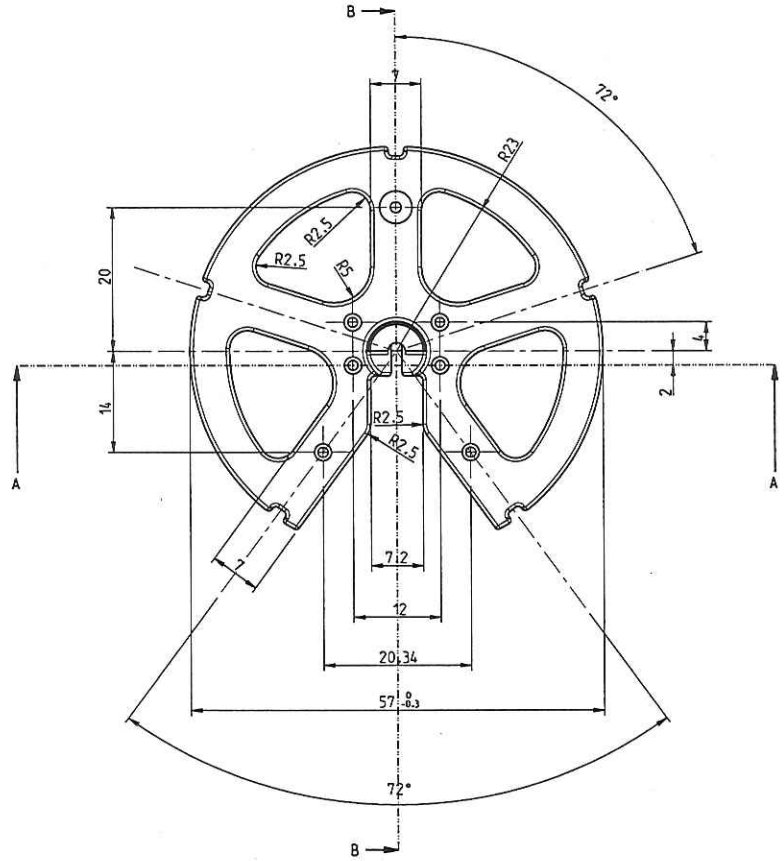

SEZIONE B-B
SECTION B-B

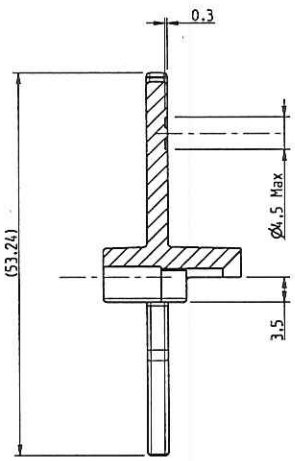

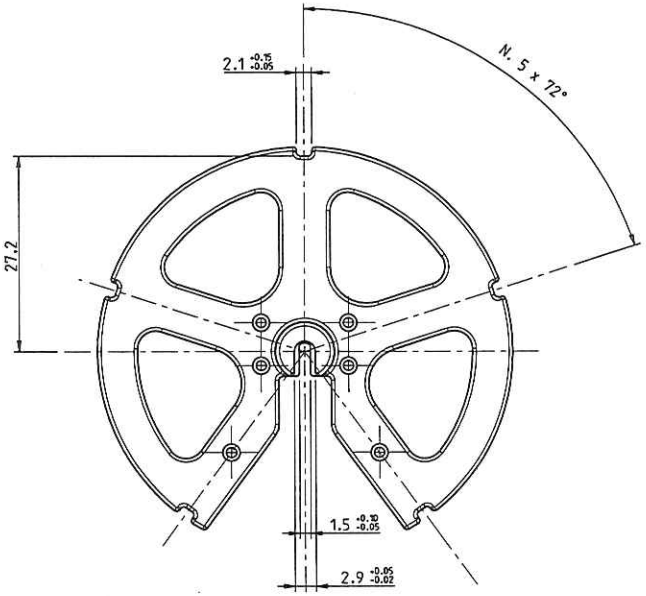

LivaNova

DENOMINAZIONE

DISCO DI SOSTEGNO HOLDER IN NITINOL

HOLDING COLLAR FOR NITINOL HOLDER

Questo documento è tecnicamente riservato e di esclusiva proprietà di LivaNova, con tutti i diritti riservati.
Esso contiene informazioni sulla qualità e/o sulla natura delle cose oggetto di esclusiva proprietà di LivaNova e di affiliate, sotto qualsiasi, in ogni forma e con qualsiasi mezzo, elettronico o meccanico, vietate la riproduzione. La trasmissione, a fini, la riproduzione in formato pdf, la copia elettronica o qualsiasi sistema di memorizzazione o recupero di dati - salvo preventiva autorizzazione scritta rilasciata da LivaNova. Tutti i diritti di proprietà del documento, inclusi diritti di utilizzare e riprodurre dettagliati, metodi, processi e prodotti ivi descritti, restano esclusivamente riservati a LivaNova.

This document is strictly confidential and is the exclusive property of LivaNova, with all rights reserved.
It contains information on the quality and/or nature of the goods subject to exclusive property of LivaNova and affiliates, in any form and by any means, electronic or mechanical, including photocopying, recording, fax, pdf-reproduction, e-mail or any information storage and/or retrieval system - without the prior written permission of LivaNova. All ownership rights in the document, including any rights to use or copy instructions, methods, processes or products described herein remain exclusively with LivaNova.

TMPL-00006 Rev C

NUMERO DISEGNO: PD-000015		REVISIONE: B	
CODICE MAGAZZINO: IC0 660 006 055	TOLLERANZE ESPRESSE IN mm	TOLLERANZE NON SPECIFICATE: Vedi note/*See notes*	
SOSTITUISCE IL: PD-000015 Rev. A	MATERIALE: Vedi note/*See notes*		
SOSTITUITO DA: N.A.	TRATTAMENTO: N.A.	SCALA: 2:1	NUM. PEZZI: N.A.
FORMATO: A2	FINITURA: Vedi note/*See notes*	NUM. FOGLIO: 1/1	

MODIFICHE				
REV.	N° C.R.	DESCRIZIONE	PREPARATORE	DATA VALIDITA'
0	0041/00/V	Nuova emissione	Balistini	05/07/2000
1	0041/08/V	Inserito riferimento alla specifica materiale	Mangalaviti	03/04/2008
2	0134/08/V	Introdotto codice magazzino. Introdotta tolleranza sul Ø70		
		e indicazione controllo in fase di accettazione	Mangalaviti	17/10/2008
3	CR-009-11	Rieditato in CAD 3D. Modifiche secondo CR-009-11	Carlino	11/10/2012
4	CR-SAL-2019-0022	Razionalizzazione controlli visivi/*Rationalization of visual inspections*		
		Razionalizzata la denominazione/*Design name rationalized*		
		Aggiunta traduzione inglese/*Added English translation*	Cena F.	N.A.

SEZIONE A-A
SEZIONE A-A

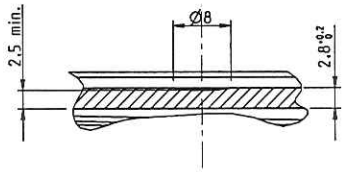

SEZIONE B-B
SECTION B-B

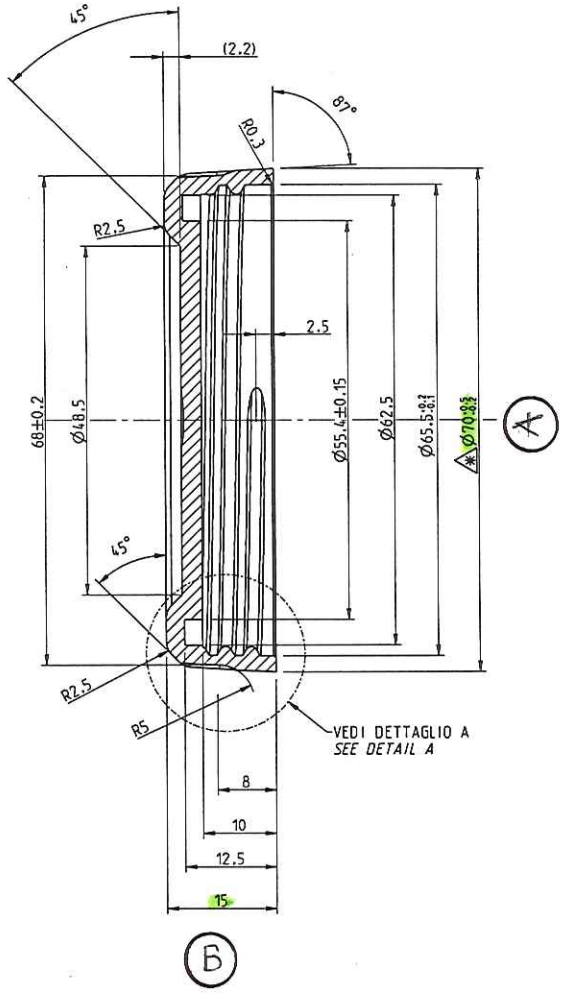

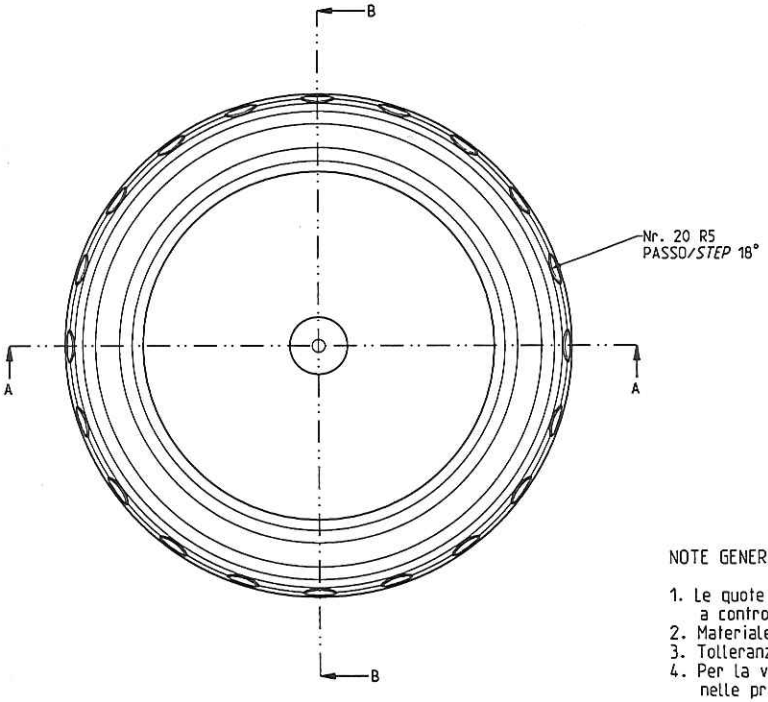

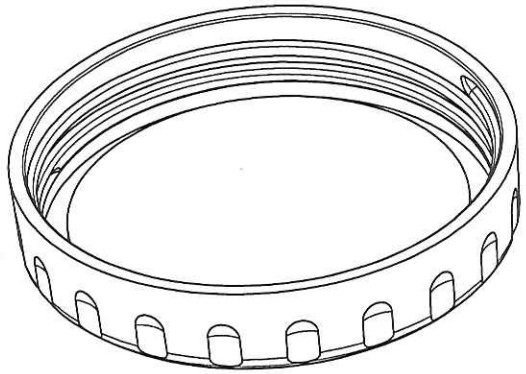

SCALA 2:1
SCALE 2:1

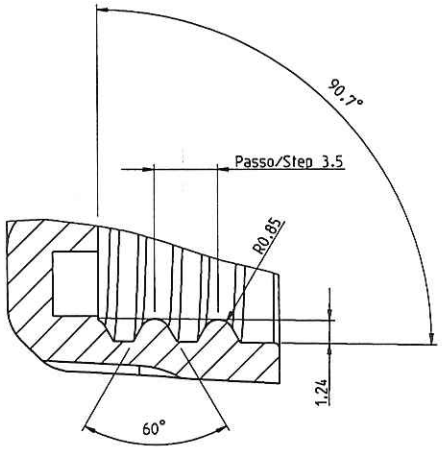

DETTAGLIO A
SCALA 5:1

DETAIL A
SCALE 5:1

NOTE GENERALI (se non altrimenti specificato):

1. Le quote identificate con il simbolo ✳ devono essere sottoposte a controllo in fase di accettazione
2. Materiale: Come da specifica componenti/materiali SMPV011
3. Tolleranze non specificate secondo UNI EN 22768/1 classe media.
4. Per la valutazione dei difetti cosmetici attenersi alle indicazioni descritte nelle procedure di accettazione pertinenti.

GENERAL NOTES (unless otherwise specified):

1. *The dimensions identified with the symbol ✳ have to be checked in the acceptance phase*
2. *Material: As per components/materials specification SMPV011*
3. *Not specified tolerances according to UNI EN 22768/1 medium class.*
4. *For the evaluation of cosmetic defects follow the instructions described in the relevant acceptance procedures.*

LivaNova

DENOMINAZIONE

VALVOLE BIOLOGICHE CONFEZIONAMENTO PRIMARIO - COPERCHIO

TISSUE VALVES PRIMARY PACKAGING - LID

Questo documento è strettamente riservato e di esclusiva proprietà di LivaNova. Ogni diritto è espressamente riservato.
Non è consentita la riproduzione o diffusione, anche parziale, in ogni forma e con qualsiasi mezzo, elettronico o meccanico, inclusa la fotocopia. La trasmissione, a terzi, la riproduzione in forma pdf, la parte elettronica o qualsiasi sistema di conservazione o recupero di dati - senza preventiva autorizzazione scritta rilasciata da LivaNova. Tutti i diritti di proprietà sul documento, inclusi diritti di utilizzare e riprodurre dattilogrammi, modelli, prototipi e prodotti ivi elaborati, restano esclusivamente titolarità di LivaNova.

This document is strictly confidential and is the exclusive property of LivaNova. All rights are reserved.
It cannot be used or shared without LivaNova basic proprietary rights. It may not be copied and distributed - even in part - in any form or by any means, electronic or mechanical, including photocopying, recording, fax, retrieval system - without the prior written permission of LivaNova. All ownership rights in the document, including any rights to use of copy instructions, manuals, prototypes or products described herein remain exclusively with LivaNova.

TMPL-00006 Rev C

NUMERO DISEGNO: 49 160 010 / 3		REVISIONE: 4
CODICE MAGAZZINO: ICO 660 006 053	TOLLERANZE ESPRESSE IN mm	TOLLERANZE NON SPECIFICATE: Vedi note/*See notes*
SOSTITUISCE IL: 49 160 010/3 Rev.3	MATERIALE: Vedi note/*See notes*	
SOSTITUITO DA: N.A.	TRATTAMENTO: N.A.	SCALA: 2:1 / NUM. PEZZI: N.A.
FORMATO: A2	FINITURA: N.A.	NUM. FOGLIO: 1/1

MODIFICHE				
REV.	N° C.R.	DESCRIZIONE	PREPARATORE	DATA VALIDITA'
0	0041/00/V	Nuova emissione	Batistini	05-07-2000
1	0062/00/V	Quote spess. da 3 a 2.9. Largh. gola da 7.5 R. da 5.25 a 5.1		
		Specificate dim. e posiz. fori. Raggiatura di tutti gli spigoli	Batistini	15-12-2000
2	00 /02/V	In zona E1 modificato toll. sullo spessore disco da 0/+0.1 a 0/-0.1	Luera	N.A.
3	0041/08/V	Introdotto riferimento a specifica materiale	Mangalaviti	03-04-2008
4	0134/08/V	Introdotto codice magazzino	Mangalaviti	17-10-2008
5	CR-009-11	Rieditato in CAD 3D. Modifiche secondo CR-009-11	Carlino	11-10-2008
6	CR-SAL-2019-0022	Razionalizzazione controlli visivi/*Rationalization of visual inspections*		
		Razionalizzata la denominazione/*Design name rationalized*		
		Aggiunta traduzione inglese/*Added English translation*	Cena F.	N.A.

SEZIONE A-A
SECTION A-A

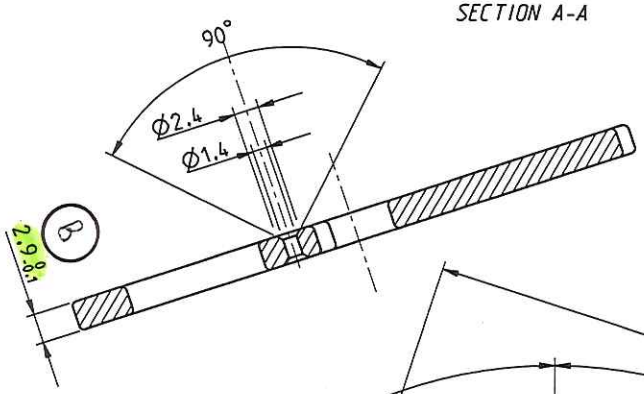

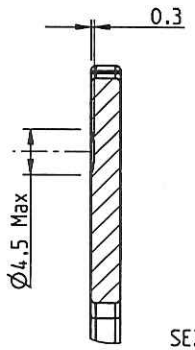

SEZIONE B-B
SECTION B-B

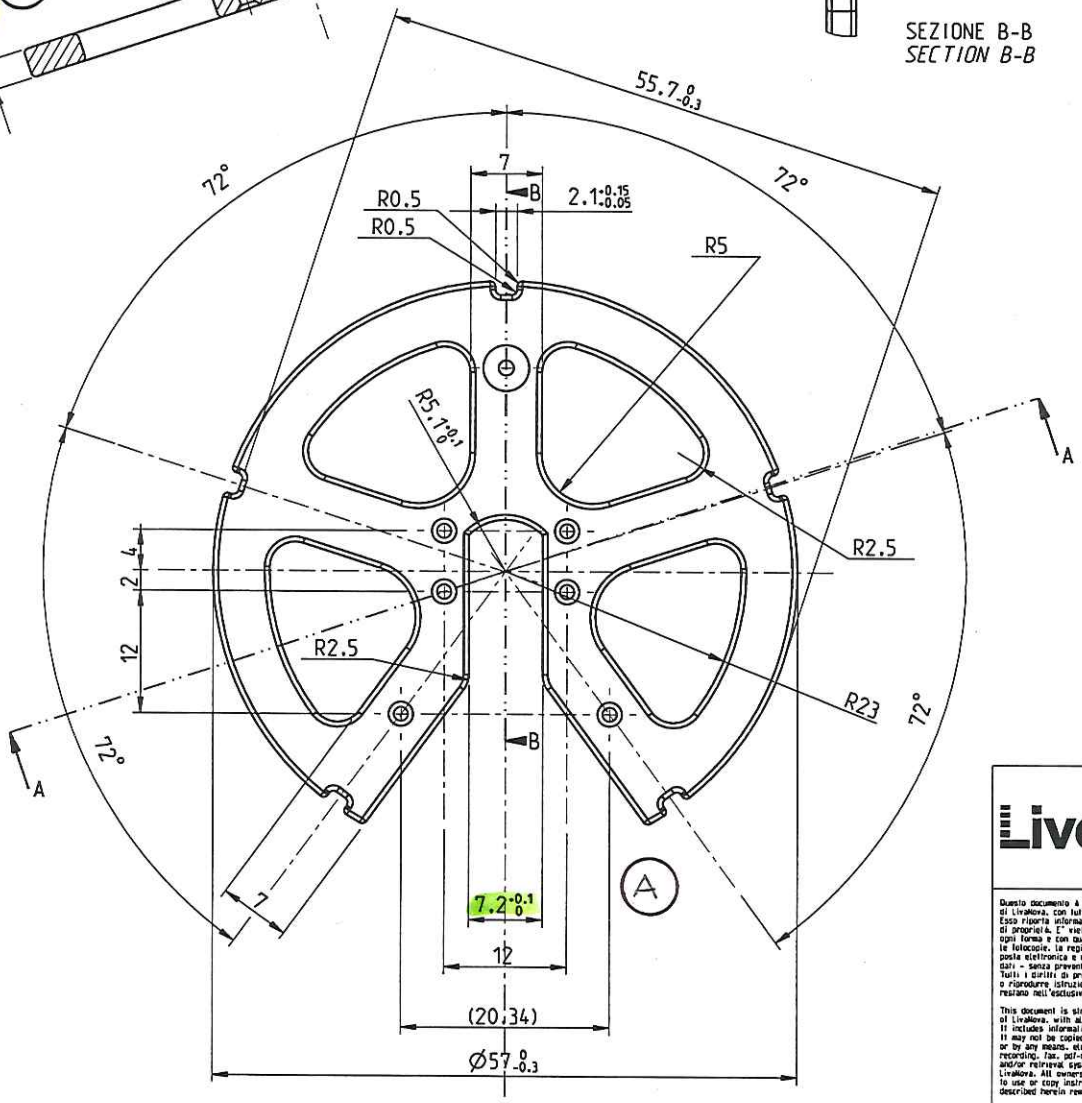

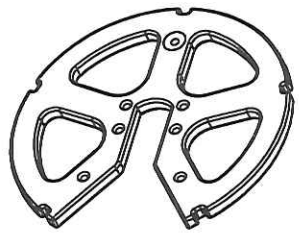

SCALA 1:1
SCALE 1:1

NOTE GENERALI (se non altrimenti specificato):
1. Materiale: Lexan® HP4REU come da specifica componenti/materiali SMPV004
2. Tolleranze non specificate secondo UNI EN 22768/1 classe media.
3. Angolo di spoglia generale = 1°
4. Raggiare tutti gli spigoli con R = 0.5
5. Per la valutazione dei difetti cosmetici attenersi alle indicazioni descritte nelle procedure di accettazione pertinenti.

GENERAL NOTES (unless otherwise specified):
1. *Material: Lexan® HP4REU as per components/materials specification SMPV004*
2. *Not specified tolerances according to UNI EN 22768/1 medium class.*
3. *Overall draft angle = 1°*
4. *Round all edges with R = 0.5*
5. *For the evaluation of cosmetic defects follow the instructions described in the relevant acceptance procedures.*

LivaNova

Questo documento è strettamente riservato e di esclusiva proprietà di LivaNova, con tutti i diritti riservati. Esso riporta informazioni sulle quali LivaNova vanta diritto di proprietà. E' vietata la riproduzione e diffusione, anche parziale, in ogni forma e con qualsiasi mezzo, elettronico o meccanico, inclusa la fotocopia, la registrazione, il fax, la riproduzione in formato pdf, la posta elettronica e qualsiasi sistema di conservazione e recupero di dati - senza preventiva autorizzazione scritta rilasciata da LivaNova. Tutti i diritti di proprietà sul documento, inclusi diritti di utilizzare o riprodurre istruzioni, metodi, processi o prodotti ivi illustrati, restano nell'esclusiva titolarità di LivaNova.

This document is strictly confidential and is the exclusive property of LivaNova, with all rights reserved. It includes information over which LivaNova holds proprietary rights. It may not be copied and distributed - even in part - in any form or by any means, electronic or mechanical, including photocopy, recording, fax, pdf-reproduction, e-mail or any information storage and/or retrieval system - without the prior written permission of LivaNova. All ownership rights in the document, including any rights to use or copy instructions, methods, processes or products described herein remain exclusively with LivaNova.

TMPL-00005 Rev C

DENOMINAZIONE	VALVOLE BIOLOGICHE CONFEZIONAMENTO PRIMARIO DISCO DI SOSTEGNO *TISSUE VALVES PRIMARY PACKAGING - HOLDING COLLAR*		
NUMERO DISEGNO 49 160 010 / 2		REVISIONE 6	
CODICE MAGAZZINO ICO 660 006 052	TOLLERANZE ESPRESSE IN mm	TOLLERANZE NON SPECIFICATE Vedi note/*See notes*	
SOSTITUISCE IL: 49 160 010/2 Rev.5	MATERIALE Vedi note/*See notes*		
SOSTITUITO DA: N.A.	TRATTAMENTO N.A.	SCALA 2:1	NUM. PEZZI N.A.
FORMATO A3	FINITURA Vedi note/*See notes*	NUM. FOGLIO 1/1	

MODIFICHE				
REV.	N° C.R.	DESCRIZIONE	PREPARATORE	DATA VALIDITA'
0	0047/00/V	Nuova emissione	Balistini	05/07/2000
1	0062/00/V	Introdotto nervatura sul fondo e sul bordo di chiusura del flacone		
		Introdotte tolleranze generali	Balistini	15/12/2000
2	0041/08/V	Introdotto riferimento a specifica materiali	Mangalaviti	03/04/2008
3	0134/08/V	Introdotto codice magazzino	Mangalaviti	17/10/2008
4	CR-009-11	Ricalcolato in CAD 3D. Modifiche secondo CR-009-11	Carlino	11/10/2012
5	CR-SAL-2014-0012	Razionalizzazione controlli visivi/*Rationalization of visual inspections*		
		Razionalizzata la denominazione/*Design name rationalized*		
		Aggiunta traduzione inglese/*Added English translation*	Cena F.	N.A.

DETTAGLIO A
SCALA 10:1

DETAIL A
SCALE 10:1

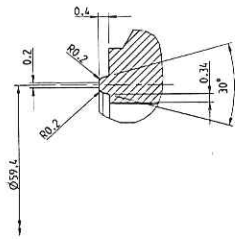

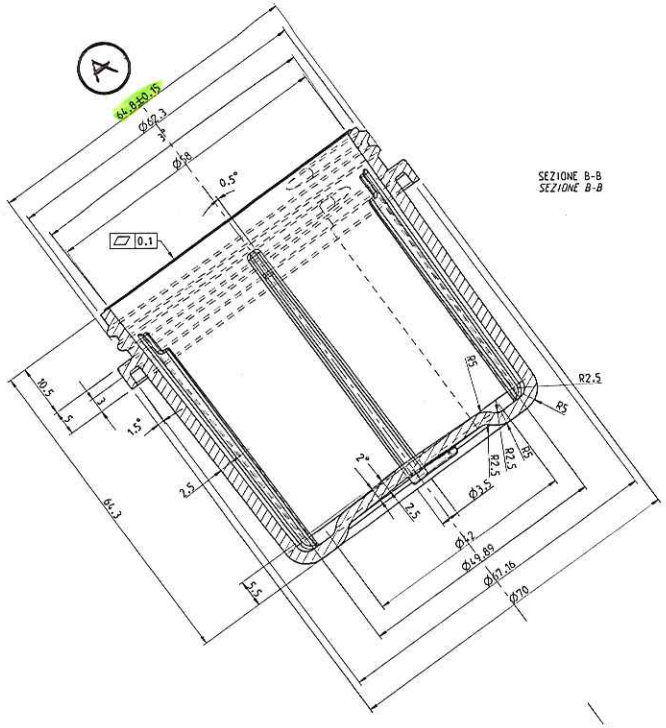

SEZIONE B-B
SEZIONE B-B

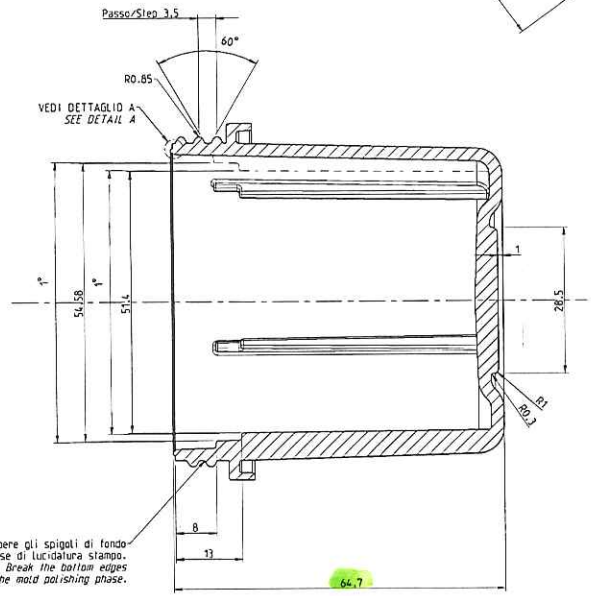

SEZIONE A-A
SECTION A-A

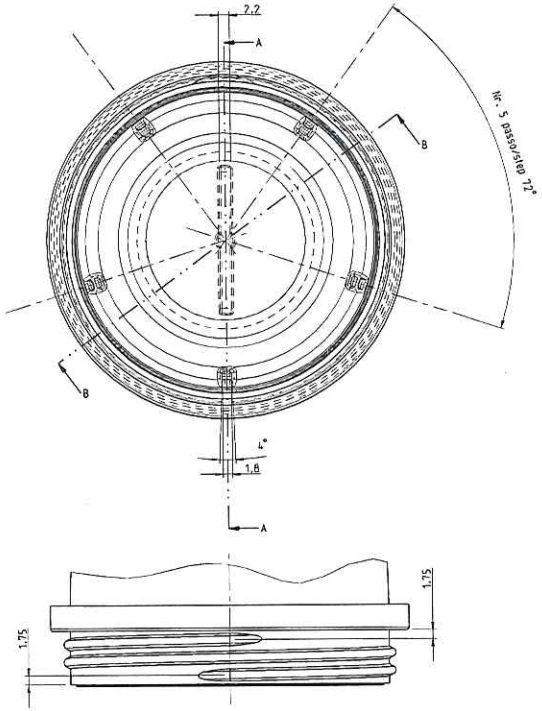

NOTE GENERALI (se non altrimenti specificato):
1. Materiale: Lexan® HP4REU come da specifica componenti/materiali SMPV004
2. Tolleranze non specificate secondo UNI EN 22768/1 classe media.
3. Finitura superficiale: il particolare deve risultare lucido
4. Angoli di spoglia non quotate = 0.5°
5. Raccordi non quotati R = 0.5
6. Per la valutazione dei difetti cosmetici attenersi alle indicazioni descritte nelle procedure di accettazione pertinenti.

GENERAL NOTES (unless otherwise specified):
1. *Material: Lexan® HP4REU as per components/materials specification SMPV004*
2. *Not specified tolerances according to UNI EN 22768/1 medium class.*
3. *Surface finish: The particular must be polished*
4. *Overall draft angles without dimension = 0.5°*
5. *Rounding without dimension R = 0.5*
6. *For the evaluation of cosmetic defects follow the instructions described in the relevant acceptance procedures.*

LivaNova

DENOMINAZIONE
VALVOLE BIOLOGICHE CONFEZIONAMENTO PRIMARIO - FLACONE
TISSUE VALVES PRIMARY PACKAGING - JAR

NUMERO DISEGNO: 49 160 010/1		REVISIONE: 5	
CODICE MAGAZZINO: IC0 660 005 051	TOLLERANZE ESPRESSE IN: mm	TOLLERANZE NON SPECIFICATE: Vedi note/*See notes*	
SOSTITUISCE IL: 49 160 010/1 Rev.4	MATERIALE: Vedi note/*See notes*		
SOSTITUITO DA: N.A.	TRATTAMENTO: N.A.	SCALA: 2:1	NUM. PEZZI: N.A.
FORMATO: A1	FINITURA: Vedi note/*See notes*	NUM. FOGLIO: 1/1	