ANALISI ENDOSCOPICA - foro G

Localizzazione del foro

Piano secondo

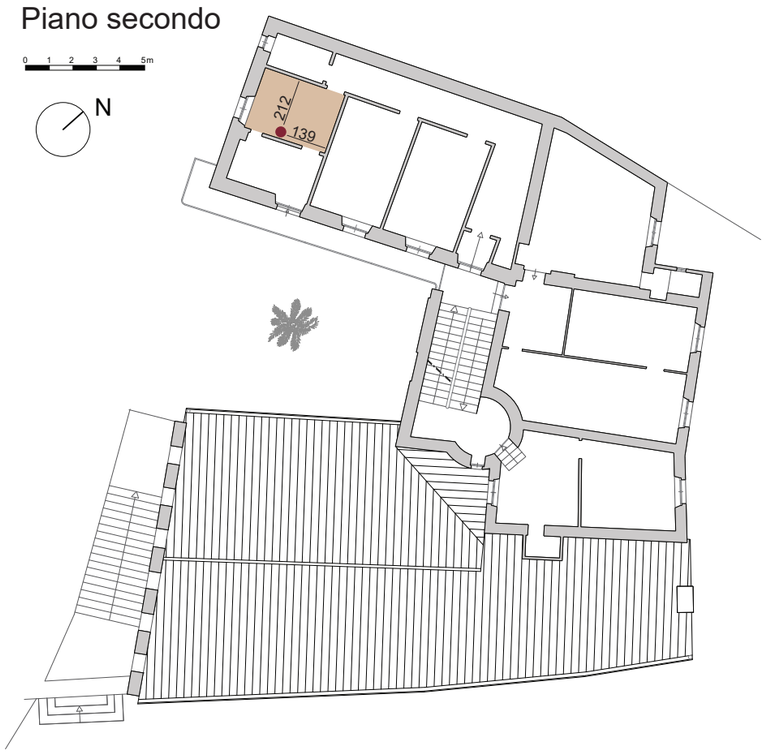

Immagini del foro

Vista del foro dal piano secondo

Vista del foro dal piano primo

Caratteristiche dello strumento

STRUMENTAZIONE:

Videoendoscopio
XL Vu Video Probe, GE

L = 3000 mm Ø = 6,1 mm

Direzione di vista: Frontale

Campo visivo: 50°

Profondità di campo: 50 mm - ∞

Sequenza degli strati individuati durante l'endoscopia

1. Ingresso della sonda nel foro

2. Vista del primo corso di laterizi

3. Giunto di malta tra i due strati di laterizi

4. Vista del secondo corso di laterizi e dell'intonaco sottostante

5. Vista dall'intercapedine dello strato di intonaco sottostante i laterizi

6. Vista della struttura lignea portante del cannicciato

7. Vista dell'intercapedine tra la volta in laterizio e il cannicciato

Sequenza della stratificazione del solaio ispezionato

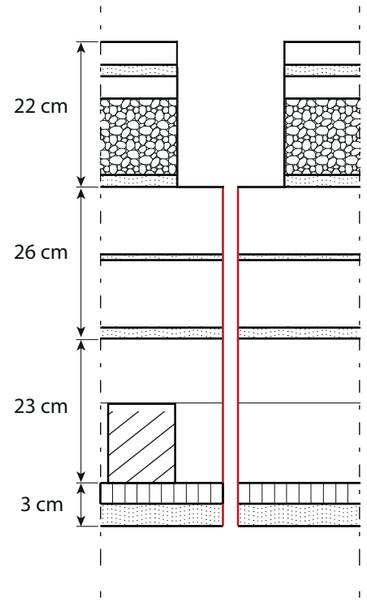

1. Pavimentazione in marmette
2. Malta cementizia
3. Pavimentazione in laterizio
4. Riempimento con inerti
5. Doppio corso di laterizi con giunto di malta
6. Intonaco
7. Struttura portante lignea del cannicciato
8. Canniccio
9. Intonaco